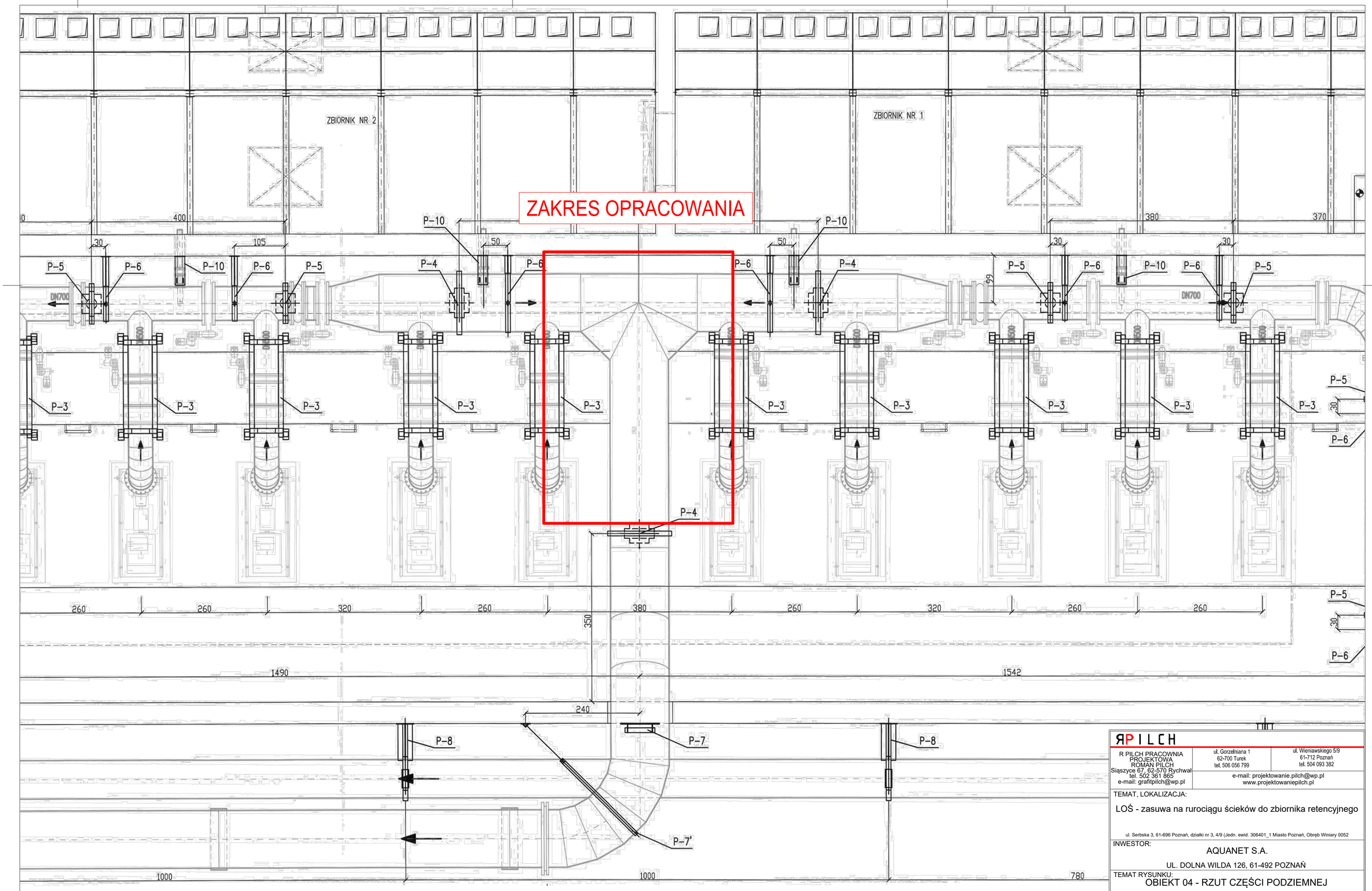

R PILCH PRACOWNIA PROJEKTOWA ROMAN PILCH Siąszyce 67, 62-570 Rychwał tel. 502 361 865 e-mail: grafitpilch@wp.pl	ul. Gorzelniana 1 62-700 Turek tel. 506 056 799	ul. Wieniawskiego 5/9 61-712 Poznań tel. 504 093 382	
	e-mail: projektowanie.pilch@wp.pl www.projektowaniepilch.pl		
TEMAT, LOKALIZACJA: LOŚ - zasuwa na rurociągu ścieków do zbiornika retencyjnego ul. Serbska 3, 61-696 Poznań, działki nr 3, 4/9 (Jedn. ewid. 306401_1 Miasto Poznań, Obręb Winiary 0052			
INWESTOR: AQUANET S.A. UL. DOLNA WILDA 126, 61-492 POZNAŃ			
TEMAT RYSUNKU: OBIEKT 04 - RZUT CZĘŚCI PODZIEMNEJ			
STADIUM	PROJEKT WYKONAWCZY		
BRANŻA	KONSTRUKCYJNA		PODPIS
PROJEKTANT	dr inż. arch. Roman Pilch Upr. w spec. archit. bez ograniczeń nr WP-OIA/OKK/UpB/25/2008 i konstr.-budowlanej bez ograniczeń nr WKP/0227/POOK/08		
OPRACOWANIE	mgr inż. Michał Ostrowski		
BRANŻA BUDOWLANA	DATA 12.2021	SKALA 1:50	NR RYS. K_01

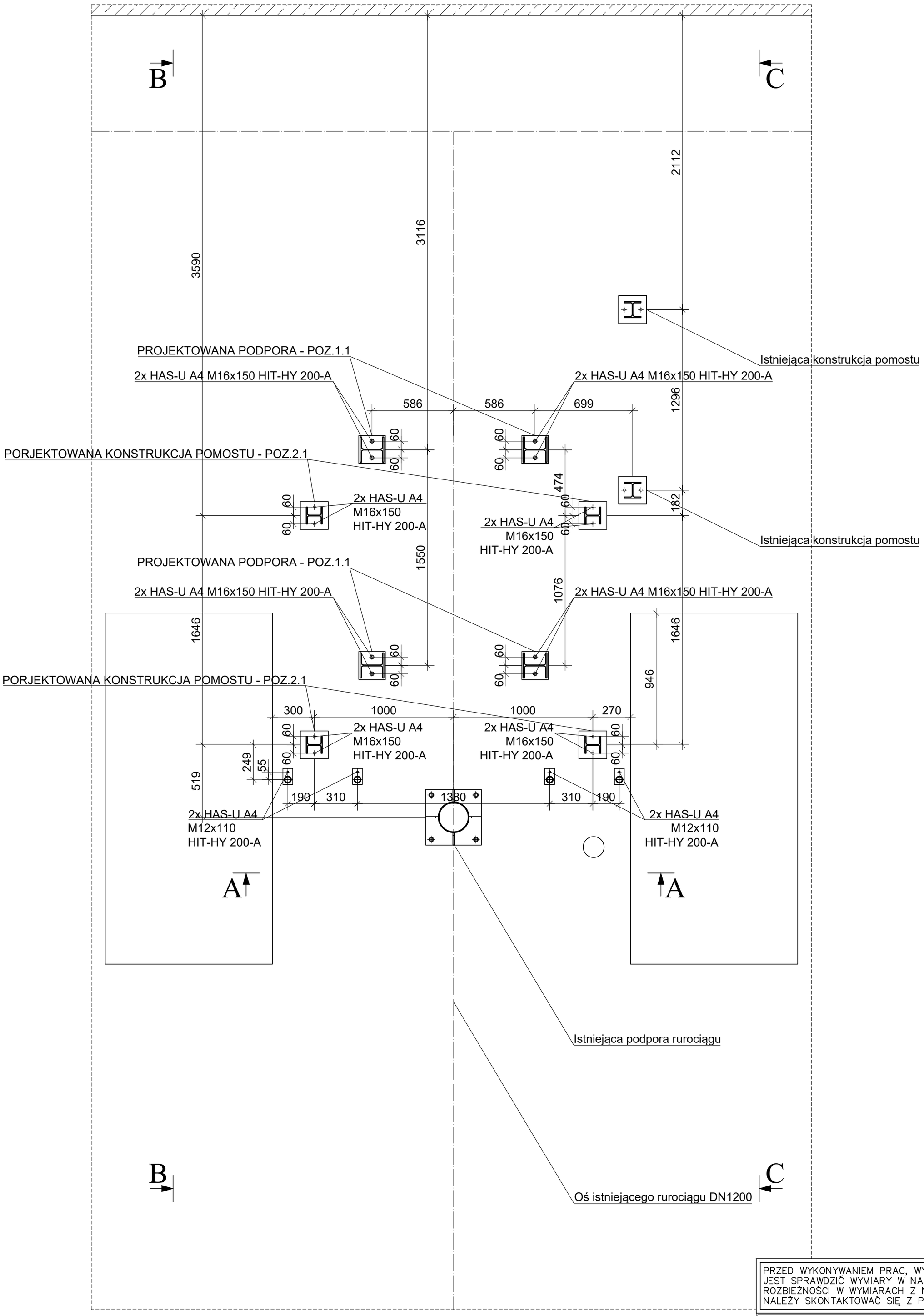

PRZED WYKONYWANIEM PRAC, WYKONAWCA ZOBOWIĄZANY JEST SPRAWDZIĆ WYMIARY W NATURZE, W PRZYPADKU ROZBIEŻNOŚCI W WYMIARACH Z NATURY Z PROJEKTEM, NALEŻY SKONTAKTOWAĆ SIĘ Z PROJEKTANTEM.

ЯPILCH

R PILCH PRACOWNIA PROJEKTOWA
ROMAN PILCH
Siąszyce 67, 62-570 Rychwał
tel. 502 361 865
e-mail: grafitpilch@wp.pl

ul. Gorzelniana 1
62-700 Turek
tel. 506 056 799

ul. Wieniawskiego 5/9
61-712 Poznań
tel. 504 093 382

e-mail: projektowanie.pilch@wp.pl
www.projektowaniepilch.pl

TEMAT, LOKALIZACJA:

LOŚ - zasuwa na rurociągu ścieków do zbiornika retencyjnego

ul. Serbska 3, 61-696 Poznań, działki nr 3, 4/9 (Jedn. ewid. 306401_1 Miasto Poznań, Obręb Winiary 0052

INWESTOR:

AQUANET S.A.

UL. DOLNA WILDA 126, 61-492 POZNAŃ

TEMAT RYSUNKU:

PLAN ZAKOTWIEŃ

STADIUM	PROJEKT WYKONAWCZY		
BRANŻA	KONSTRUKCYJNA		PODPIS
PROJEKTANT	dr inż. arch. Roman Pilch Upr. w spec. archit. bez ograniczeń nr WP-OIA/OKK/UpB/25/2008 i konstr.-budowlanej bez ograniczeń nr WKP/0227/POOK/08		
OPRACOWANIE	mgr inż. Michał Ostrowski		
BRANŻA BUDOWLANA	DATA	SKALA	NR RYS.
	12.2021	1:20	K_02

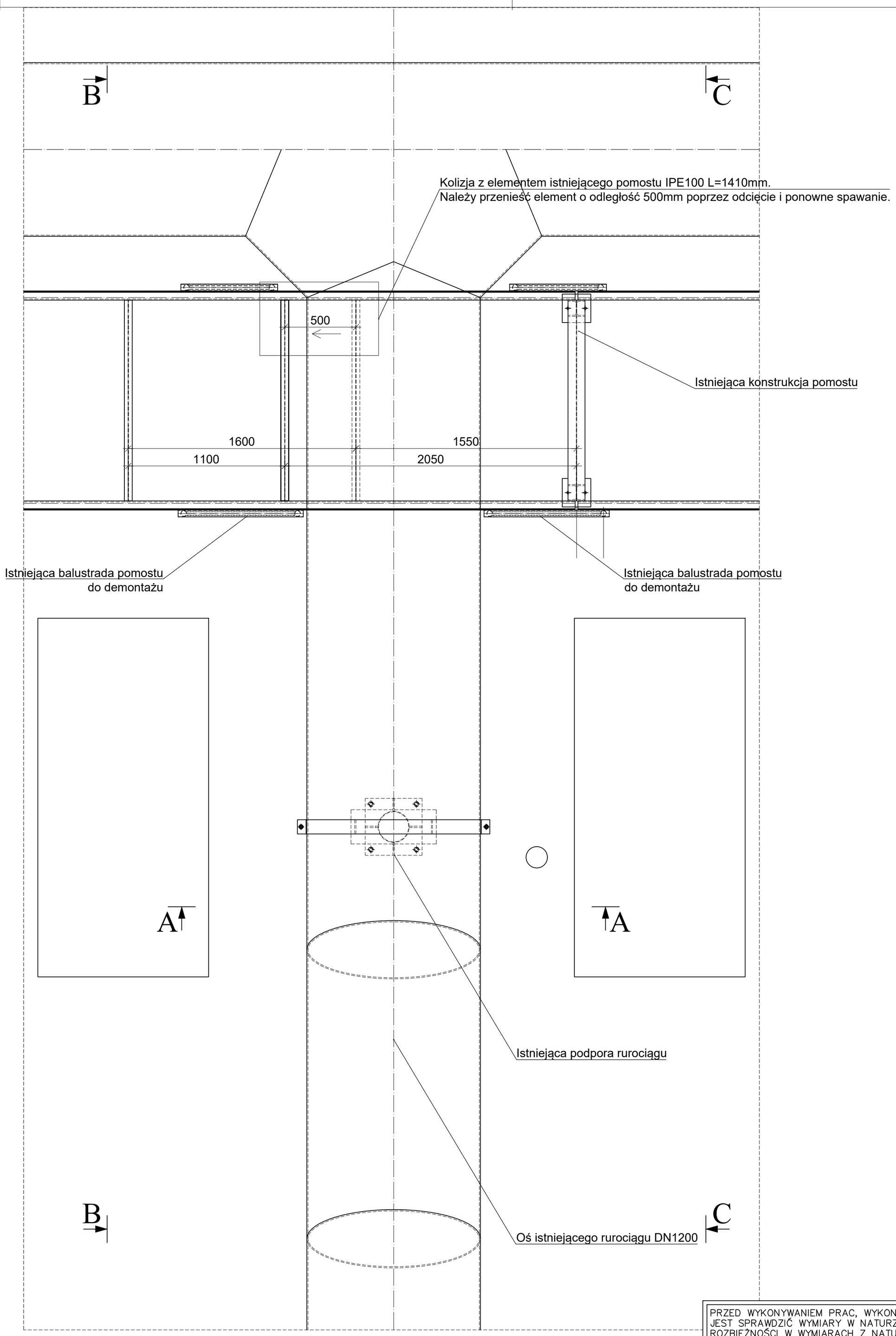

PRZED WYKONYWANIEM PRAC, WYKONAWCA ZOBOWIĄZANY JEST SPRAWDZIĆ WYMIARY W NATURZE, W PRZYPADKU ROZBIEŻNOŚCI W WYMIARACH Z NATURY Z PROJEKTEM, NALEŻY SKONTAKTOWAĆ SIĘ Z PROJEKTANTEM.

ЯPILCH

R PILCH PRACOWNIA PROJEKTOWA
ROMAN PILCH
Siąszyce 67, 62-570 Rychwał
tel. 502 361 865
e-mail: grafitpilch@wp.pl

ul. Gorzelniana 1
62-700 Turek
tel. 506 056 799

ul. Wieniawskiego 5/9
61-712 Poznań
tel. 504 093 382

e-mail: projektowanie.pilch@wp.pl
www.projektowaniepilch.pl

TEMAT, LOKALIZACJA:

LOŚ - zasuwa na rurociągu ścieków do zbiornika retencyjnego

ul. Serbska 3, 61-696 Poznań, działki nr 3, 4/9 (Jedn. ewid. 306401_1 Miasto Poznań, Obręb Winiary 0052

INWESTOR:

AQUANET S.A.

UL. DOLNA WILDA 126, 61-492 POZNAŃ

TEMAT RYSUNKU:

PRZEBUDOWA ISTNIEJĄCEJ KONSTRUKCJI POMOSTU - RZUT

STADIUM	PROJEKT WYKONAWCZY		
BRANŻA	KONSTRUKCYJNA		PODPIS
PROJEKTANT	dr inż. arch. Roman Pilch Upr. w spec. archit. bez ograniczeń nr WP-OIA/OKK/UpB/25/2008 i konstr.-budowlanej bez ograniczeń nr WKP/0227/POOK/08		
OPRACOWANIE	mgr inż. Michał Ostrowski		
BRANŻA BUDOWLANA	DATA	SKALA	NR RYS.
	12.2021	1:20	K_03

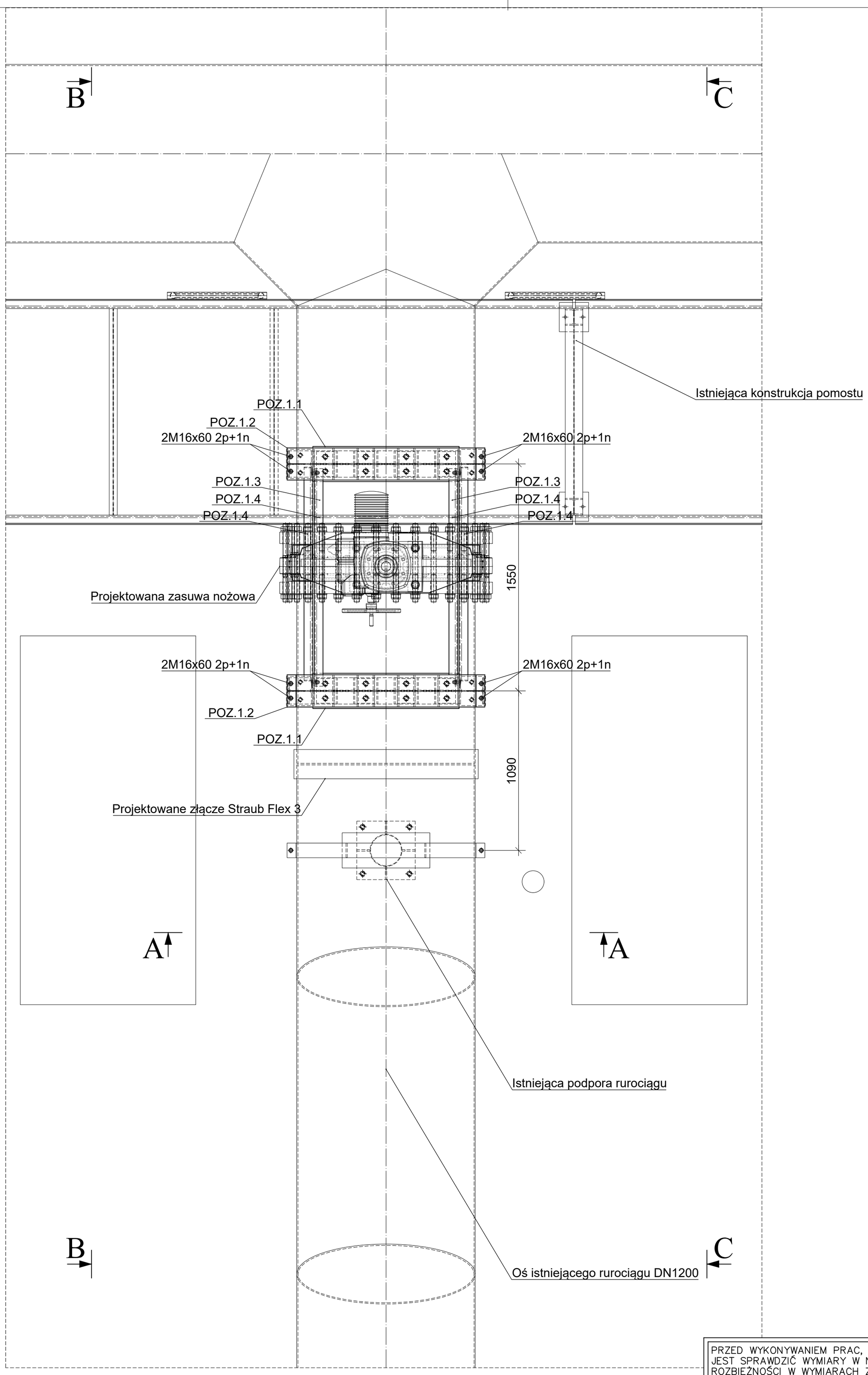

PRZED WYKONYWANIEM PRAC, WYKONAWCA ZOBOWIĄZANY JEST SPRAWDZIĆ WYMIARY W NATURZE, W PRZYPADKU ROZBIEŻNOŚCI W WYMIARACH Z NATURY Z PROJEKTEM, NALEŻY SKONTAKTOWAĆ SIĘ Z PROJEKTANTEM.

ЯPILCH

R PILCH PRACOWNIA PROJEKTOWA
ROMAN PILCH
Siąszyce 67, 62-570 Rychwał
tel. 502 361 865
e-mail: grafitpilch@wp.pl

ul. Gorzelniana 1
62-700 Turek
tel. 506 056 799

ul. Wieniawskiego 5/9
61-712 Poznań
tel. 504 093 382

e-mail: projektowanie.pilch@wp.pl
www.projektowaniepilch.pl

TEMAT, LOKALIZACJA:

LOŚ - zasuwa na rurociągu ścieków do zbiornika retencyjnego

ul. Serbska 3, 61-696 Poznań, działki nr 3, 4/9 (Jedn. ewid. 306401_1 Miasto Poznań, Obręb Winiary 0052

INWESTOR:

AQUANET S.A.

UL. DOLNA WILDA 126, 61-492 POZNAŃ

TEMAT RYSUNKU:

PODPORA POZ.1 - RZUT

STADIUM	PROJEKT WYKONAWCZY		
BRANŻA	KONSTRUKCYJNA		PODPIS
PROJEKTANT	dr inż. arch. Roman Pilch Upr. w spec. archit. bez ograniczeń nr WP-OIA/OKK/UpB/25/2008 i konstr.-budowlanej bez ograniczeń nr WKP/0227/POOK/08		
OPRACOWANIE	mgr inż. Michał Ostrowski		
BRANŻA BUDOWLANA	DATA	SKALA	NR RYS.
	12.2021	1:20	K_04

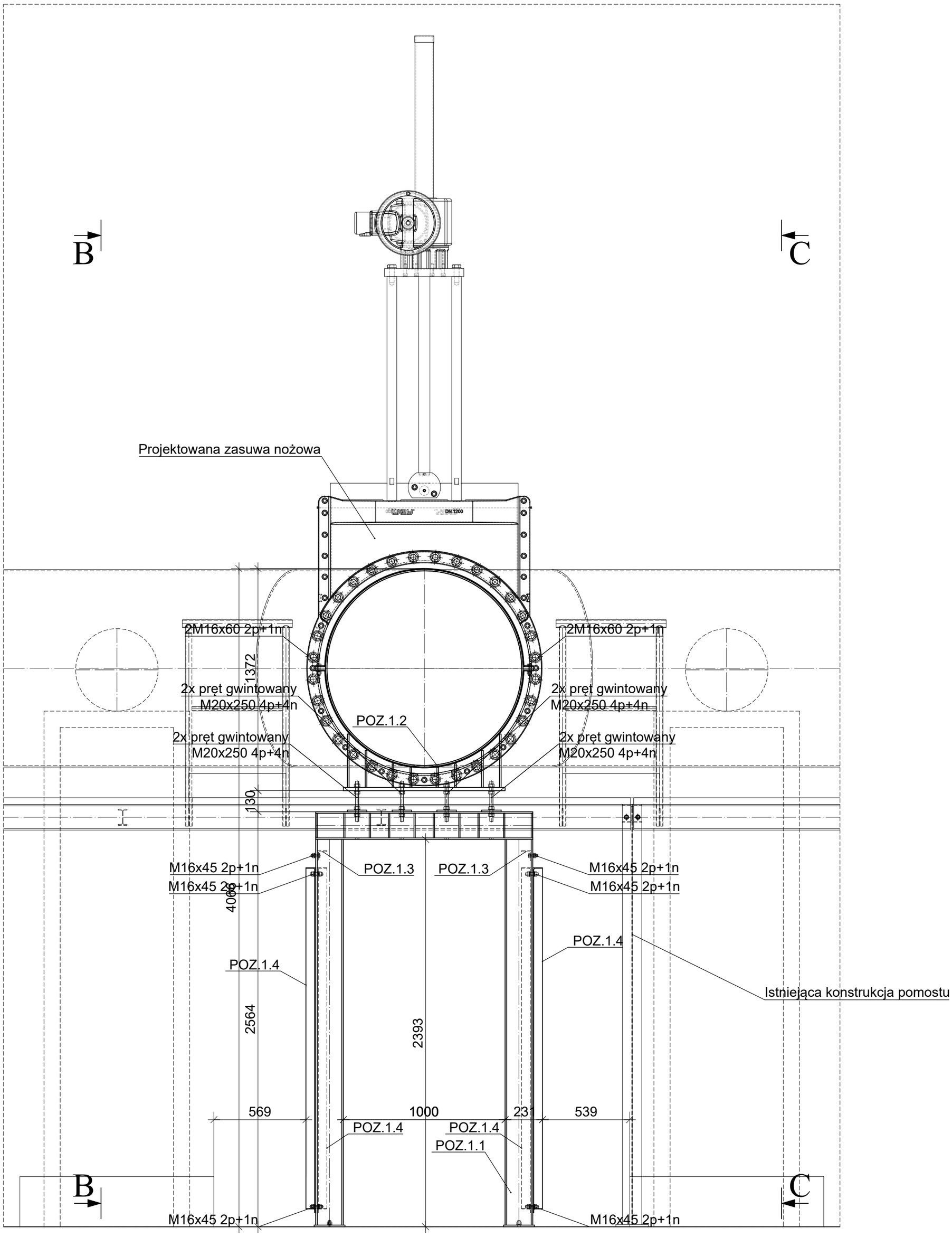

PRZED WYKONYWANIEM PRAC, WYKONAWCA ZOBOWIĄZANY JEST SPRAWDZIĆ WYMIARY W NATURZE, W PRZYPADKU ROZBIEŻNOŚCI W WYMIARACH Z NATURY Z PROJEKTEM, NALEŻY SKONTAKTOWAĆ SIĘ Z PROJEKTANTEM.

ЯPILCH

R PILCH PRACOWNIA PROJEKTOWA
ROMAN PILCH
Siąszyce 67, 62-570 Rychwał
tel. 502 361 865
e-mail: grafitpilch@wp.pl

ul. Gorzelniana 1
62-700 Turek
tel. 506 056 799

ul. Wieniawskiego 5/9
61-712 Poznań
tel. 504 093 382

e-mail: projektowanie.pilch@wp.pl
www.projektowaniepilch.pl

TEMAT, LOKALIZACJA:

LOŚ - zasuwa na rurociągu ścieków do zbiornika retencyjnego

ul. Serbska 3, 61-696 Poznań, działki nr 3, 4/9 (Jedn. ewid. 306401_1 Miasto Poznań, Obręb Winiary 0052

INWESTOR:

AQUANET S.A.

UL. DOLNA WILDA 126, 61-492 POZNAŃ

TEMAT RYSUNKU:

PODPORA POZ.1 - PRZEKRÓJ A-A

STADIUM	PROJEKT WYKONAWCZY		
BRANŻA	KONSTRUKCYJNA		PODPIS
PROJEKTANT	dr inż. arch. Roman Pilch Upr. w spec. archit. bez ograniczeń nr WP-OIA/OKK/UpB/25/2008 i konstr.-budowlanej bez ograniczeń nr WKP/0227/POOK/08		
OPRACOWANIE	mgr inż. Michał Ostrowski		
BRANŻA BUDOWLANA	DATA	SKALA	NR RYS.
	12.2021	1:20	K_05

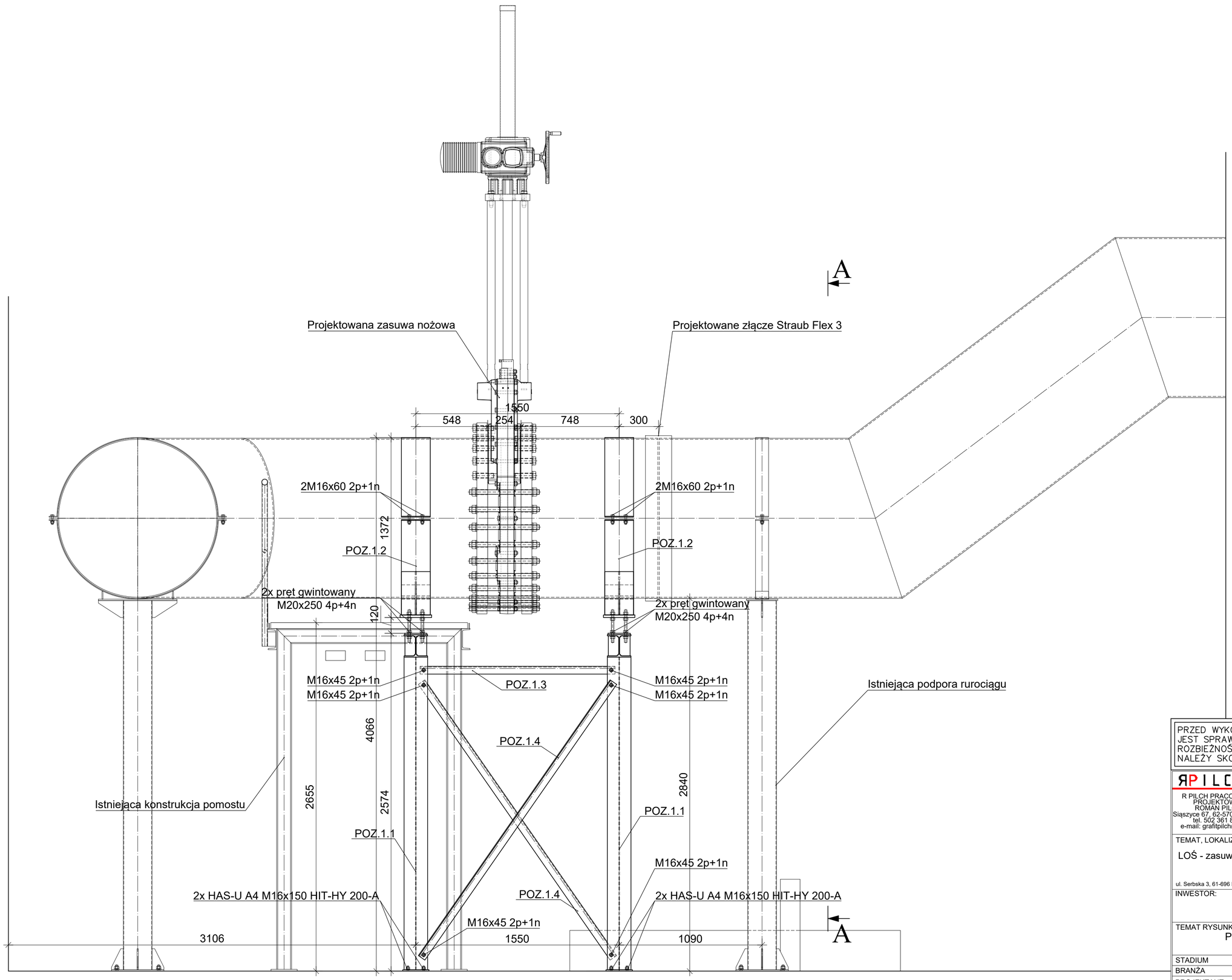

PRZED WYKONYWANIEM PRAC, WYKONAWCA ZOBOWIĄZANY JEST SPRAWDZIĆ WYMIARY W NATURZE, W PRZYPADKU ROZBIEŻNOŚCI W WYMIARACH Z NATURY Z PROJEKTEM, NALEŻY SKONTAKTOWAĆ SIĘ Z PROJEKTANTEM.

ЯPILCH

R PILCH PRACOWNIA PROJEKTOWA
ROMAN PILCH
Siąszyce 67, 62-570 Rychwał
tel. 502 361 865
e-mail: grafitpilch@wp.pl

ul. Gorzelniana 1
62-700 Turek
tel. 506 056 799

ul. Wieniawskiego 5/9
61-712 Poznań
tel. 504 093 382

e-mail: projektowanie.pilch@wp.pl
www.projektowaniepilch.pl

TEMAT, LOKALIZACJA:

LOŚ - zasuwa na rurociągu ścieków do zbiornika retencyjnego

ul. Serbska 3, 61-696 Poznań, działki nr 3, 4/9 (Jedn. ewid. 306401_1 Miasto Poznań, Obręb Winiary 0052

INWESTOR:

AQUANET S.A.

UL. DOLNA WILDA 126, 61-492 POZNAŃ

TEMAT RYSUNKU:

PODPORA POZ.1 - PRZEKRÓJ B-B

STADIUM	PROJEKT WYKONAWCZY		
BRANŻA	KONSTRUKCYJNA		PODPIS
PROJEKTANT	dr inż. arch. Roman Pilch Upr. w spec. archit. bez ograniczeń nr WP-OIA/OKK/UpB/25/2008 i konstr.-budowlanej bez ograniczeń nr WKP/0227/POOK/08		
OPRACOWANIE	mgr inż. Michał Ostrowski		
BRANŻA BUDOWLANA	DATA	SKALA	NR RYS.
	12.2021	1:20	K_06

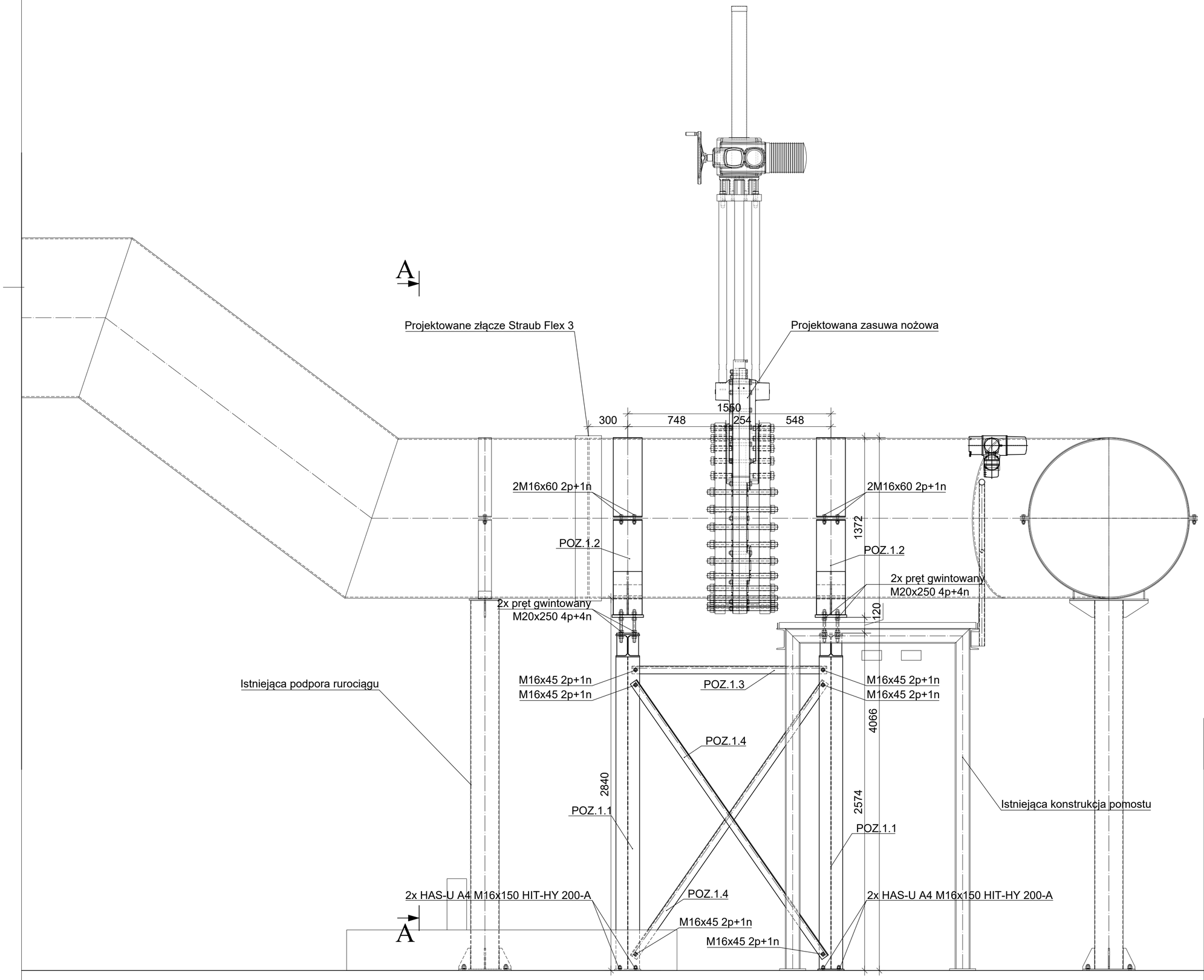

PRZED WYKONYWANIEM PRAC, WYKONAWCA ZOBOWIĄZANY JEST SPRAWDZIĆ WYMIARY W NATURZE, W PRZYPADKU ROZBIEŻNOŚCI W WYMIARACH Z NATURY Z PROJEKTEM, NALEŻY SKONTAKTOWAĆ SIĘ Z PROJEKTANTEM.

ЯPILCH

R PILCH PRACOWNIA PROJEKTOWA
ROMAN PILCH
Siąszyce 67, 62-570 Rychwał
tel. 502 361 865
e-mail: grafitpilch@wp.pl

ul. Gorzelniana 1
62-700 Turek
tel. 506 056 799

ul. Wieniawskiego 5/9
61-712 Poznań
tel. 504 093 382

e-mail: projektowanie.pilch@wp.pl
www.projektowaniepilch.pl

TEMAT, LOKALIZACJA:

LOŚ - zasuwa na rurociągu ścieków do zbiornika retencyjnego

ul. Serbska 3, 61-696 Poznań, działki nr 3, 4/9 (Jedn. ewid. 306401_1 Miasto Poznań, Obręb Winiary 0052

INWESTOR:

AQUANET S.A.

UL. DOLNA WILDA 126, 61-492 POZNAŃ

TEMAT RYSUNKU:

PODPORA POZ.1 - PRZEKRÓJ C-C

STADIUM	PROJEKT WYKONAWCZY		
~~BRANŻA~~	KONSTRUKCYJNA		PODPIS
PROJEKTANT	dr inż. arch. Roman Pilch Upr. w spec. archit. bez ograniczeń nr WP-OIA/OKK/UpB/25/2008 i konstr.-budowlanej bez ograniczeń nr WKP/0227/POOK/08		
OPRACOWANIE	mgr inż. Michał Ostrowski		
BRANŻA BUDOWLANA	DATA	SKALA	NR RYS.
	12.2021	1:20	K_07

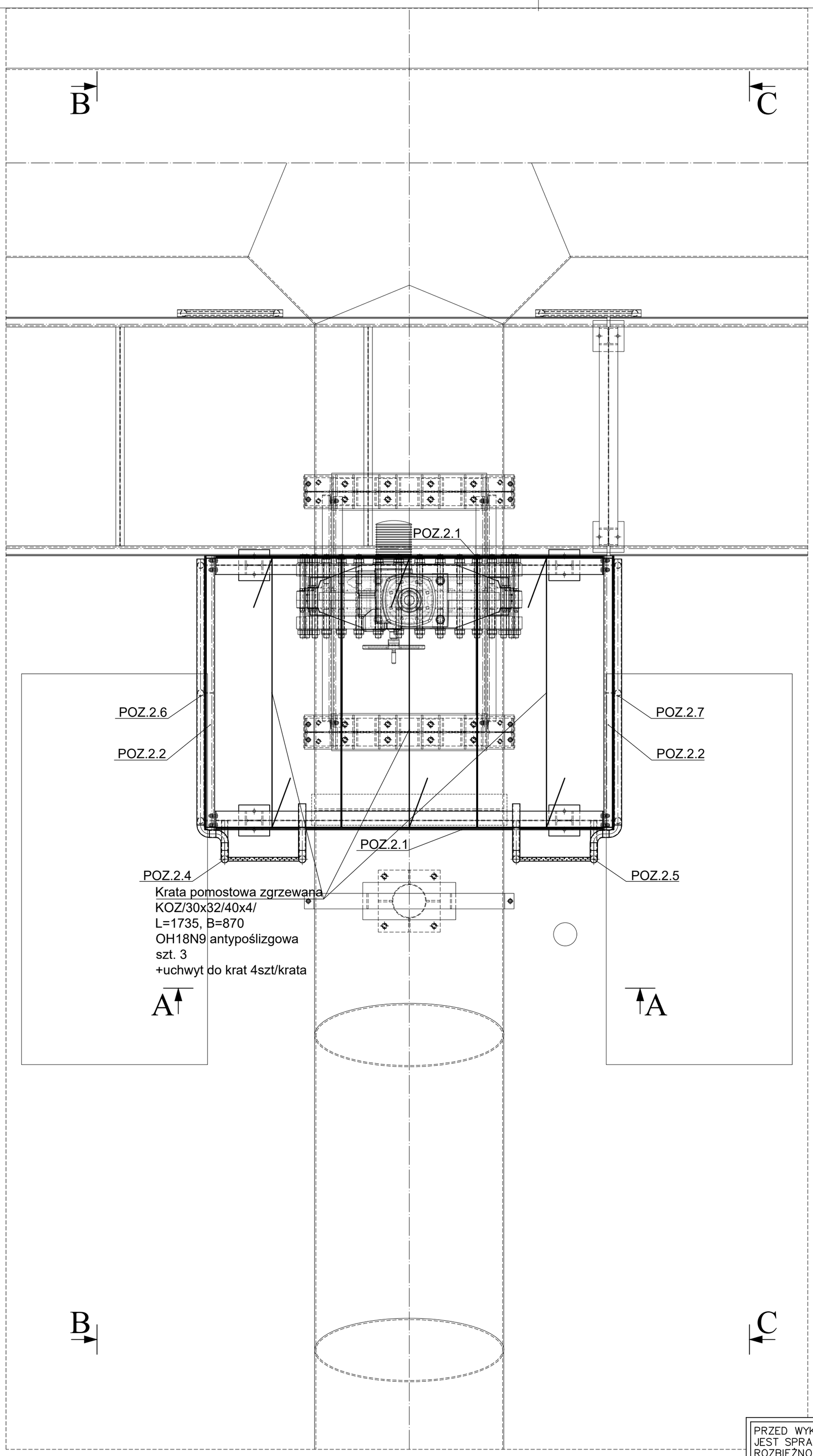

PRZED WYKONYWANIEM PRAC, WYKONAWCA ZOBOWIĄZANY JEST SPRAWDZIĆ WYMIARY W NATURZE, W PRZYPADKU ROZBIEŻNOŚCI W WYMIARACH Z NATURY Z PROJEKTEM, NALEŻY SKONTAKTOWAĆ SIĘ Z PROJEKTANTEM.

ЯPILCH

R PILCH PRACOWNIA PROJEKTOWA
ROMAN PILCH
Siąszyce 67, 62-570 Rychwał
tel. 502 361 865
e-mail: grafitpilch@wp.pl

ul. Gorzelniana 1
62-700 Turek
tel. 506 056 799

ul. Wieniawskiego 5/9
61-712 Poznań
tel. 504 093 382

e-mail: projektowanie.pilch@wp.pl
www.projektowaniepilch.pl

TEMAT, LOKALIZACJA:

LOŚ - zasuwa na rurociągu ścieków do zbiornika retencyjnego

ul. Serbska 3, 61-696 Poznań, działki nr 3, 4/9 (Jedn. ewid. 306401_1 Miasto Poznań, Obręb Winiary 0052

INWESTOR:

AQUANET S.A.

UL. DOLNA WILDA 126, 61-492 POZNAŃ

TEMAT RYSUNKU:

POMOST POZ.2 - RZUT

STADIUM	PROJEKT WYKONAWCZY		
BRANŻA	KONSTRUKCYJNA		PODPIS
PROJEKTANT	dr inż. arch. Roman Pilch Upr. w spec. archit. bez ograniczeń nr WP-OIA/OKK/UpB/25/2008 i konstr.-budowlanej bez ograniczeń nr WKP/0227/POOK/08		
OPRACOWANIE	mgr inż. Michał Ostrowski		
BRANŻA BUDOWLANA	DATA	SKALA	NR RYS.
	12.2021	1:20	K_08

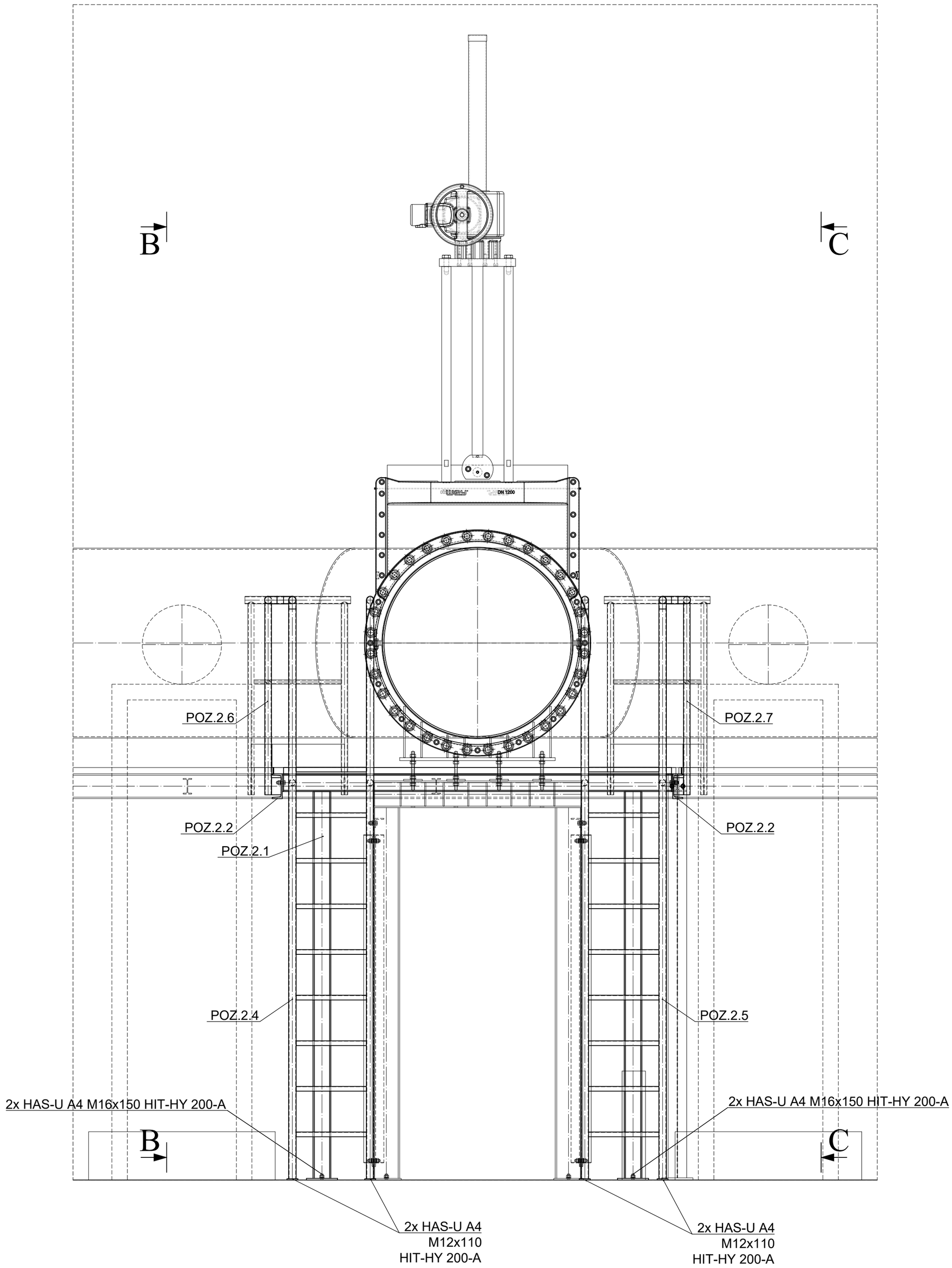

PRZED WYKONYWANIEM PRAC, WYKONAWCA ZOBOWIĄZANY JEST SPRAWDZIĆ WYMIARY W NATURZE, W PRZYPADKU ROZBIEŻNOŚCI W WYMIARACH Z NATURY Z PROJEKTEM, NALEŻY SKONTAKTOWAĆ SIĘ Z PROJEKTANTEM.

ЯPILCH

R PILCH PRACOWNIA PROJEKTOWA
ROMAN PILCH
Siąszyce 67, 62-570 Rychwał
tel. 502 361 865
e-mail: grafitpilch@wp.pl

ul. Gorzelniana 1
62-700 Turek
tel. 506 056 799

ul. Wieniawskiego 5/9
61-712 Poznań
tel. 504 093 382

e-mail: projektowanie.pilch@wp.pl
www.projektowaniepilch.pl

TEMAT, LOKALIZACJA:

LOŚ - zasuwa na rurociągu ścieków do zbiornika retencyjnego

ul. Serbska 3, 61-696 Poznań, działki nr 3, 4/9 (Jedn. ewid. 306401_1 Miasto Poznań, Obręb Winiary 0052

INWESTOR:

AQUANET S.A.

UL. DOLNA WILDA 126, 61-492 POZNAŃ

TEMAT RYSUNKU:

POMOST POZ.2 - PRZEKRÓJ A-A

STADIUM	PROJEKT WYKONAWCZY		
BRANŻA	KONSTRUKCYJNA		PODPIS
PROJEKTANT	dr inż. arch. Roman Pilch Upr. w spec. archit. bez ograniczeń nr WP-OIA/OKK/UpB/25/2008 i konstr.-budowlanej bez ograniczeń nr WKP/0227/POOK/08		
OPRACOWANIE	mgr inż. Michał Ostrowski		
BRANŻA BUDOWLANA	DATA	SKALA	NR RYS.
	12.2021	1:20	K_09

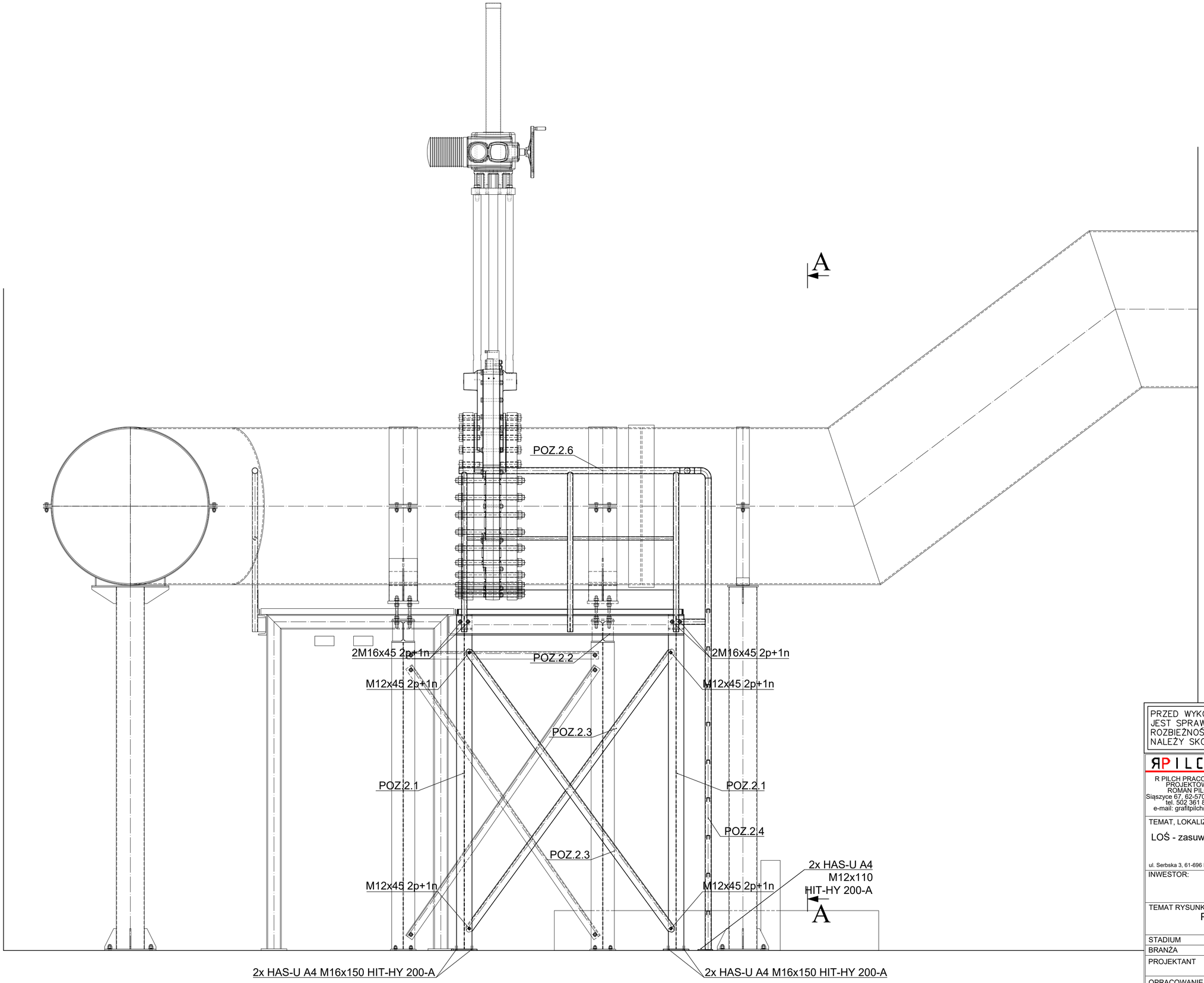

PRZED WYKONYWANIEM PRAC, WYKONAWCA ZOBOWIĄZANY JEST SPRAWDZIĆ WYMIARY W NATURZE, W PRZYPADKU ROZBIEŻNOŚCI W WYMIARACH Z NATURY Z PROJEKTEM, NALEŻY SKONTAKTOWAĆ SIĘ Z PROJEKTANTEM.

ЯPILCH

R PILCH PRACOWNIA PROJEKTOWA
ROMAN PILCH
Siąszyce 67, 62-570 Rychwał
tel. 502 361 865
e-mail: grafitpilch@wp.pl

ul. Gorzelniana 1
62-700 Turek
tel. 506 056 799

ul. Wieniawskiego 5/9
61-712 Poznań
tel. 504 093 382

e-mail: projektowanie.pilch@wp.pl
www.projektowaniepilch.pl

TEMAT, LOKALIZACJA:

LOŚ - zasuwa na rurociągu ścieków do zbiornika retencyjnego

ul. Serbska 3, 61-696 Poznań, działki nr 3, 4/9 (Jedn. ewid. 306401_1 Miasto Poznań, Obręb Winiary 0052

INWESTOR:

AQUANET S.A.

UL. DOLNA WILDA 126, 61-492 POZNAŃ

TEMAT RYSUNKU:

POMOST POZ.2 - PRZEKRÓJ B-B

STADIUM	PROJEKT WYKONAWCZY		
BRANŻA	KONSTRUKCYJNA		PODPIS
PROJEKTANT	dr inż. arch. Roman Pilch Upr. w spec. archit. bez ograniczeń nr WP-OIA/OKK/UpB/25/2008 i konstr.-budowlanej bez ograniczeń nr WKP/0227/POOK/08		
OPRACOWANIE	mgr inż. Michał Ostrowski		
BRANŻA BUDOWLANA	DATA	SKALA	NR RYS.
	12.2021	1:20	K_10

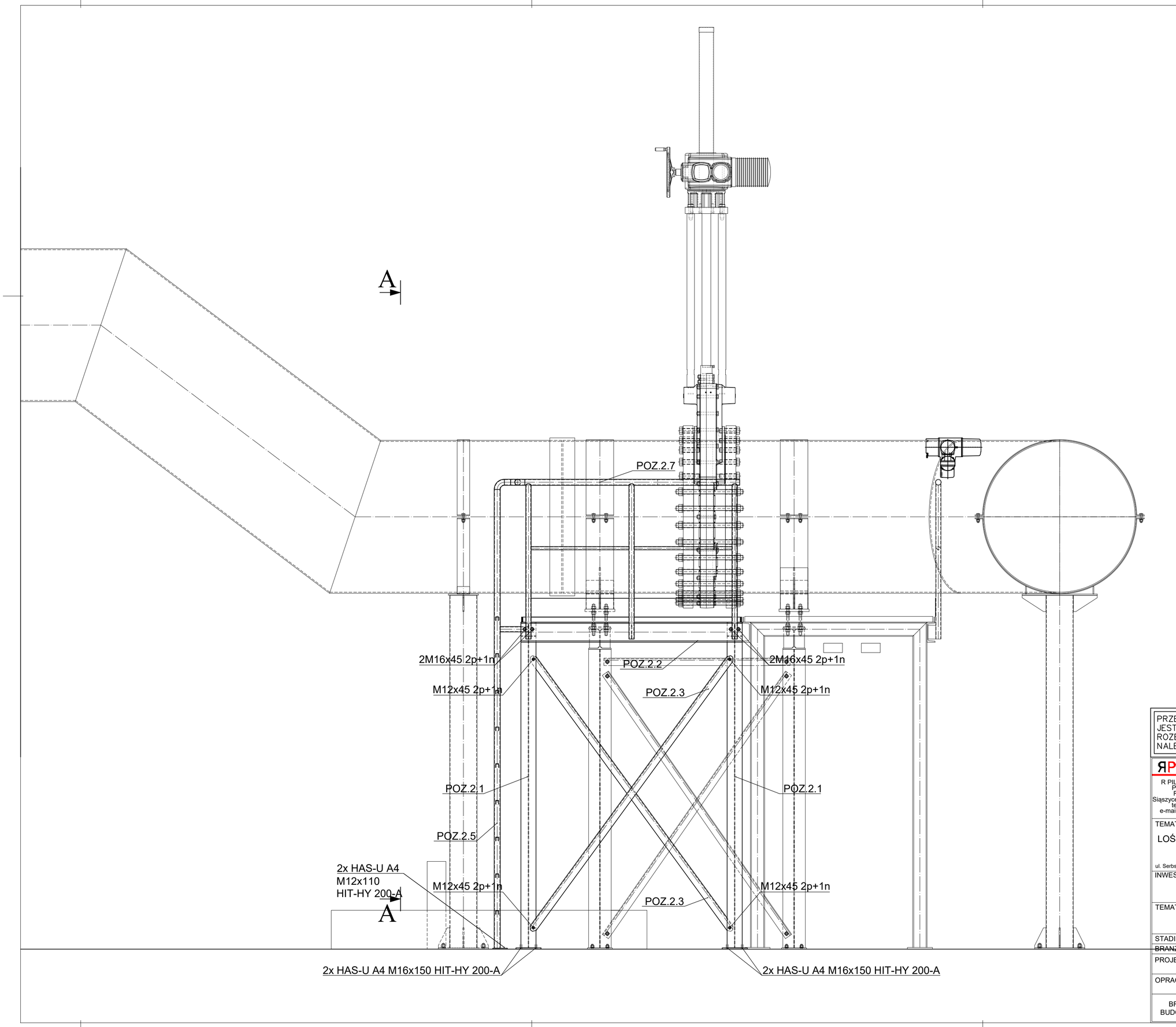

PRZED WYKONYWANIEM PRAC, WYKONAWCA ZOBOWIĄZANY JEST SPRAWDZIĆ WYMIARY W NATURZE, W PRZYPADKU ROZBIEŻNOŚCI W WYMIARACH Z NATURY Z PROJEKTEM, NALEŻY SKONTAKTOWAĆ SIĘ Z PROJEKTANTEM.

ЯPILCH

R PILCH PRACOWNIA PROJEKTOWA
ROMAN PILCH
Siąszyce 67, 62-570 Rychwał
tel. 502 361 865
e-mail: grafitpilch@wp.pl

ul. Gorzelniana 1
62-700 Turek
tel. 506 056 799

ul. Wieniawskiego 5/9
61-712 Poznań
tel. 504 093 382

e-mail: projektowanie.pilch@wp.pl
www.projektowaniepilch.pl

TEMAT, LOKALIZACJA:

LOŚ - zasuwa na rurociągu ścieków do zbiornika retencyjnego

ul. Serbska 3, 61-696 Poznań, działki nr 3, 4/9 (Jedn. ewid. 306401_1 Miasto Poznań, Obręb Winiary 0052

INWESTOR:

AQUANET S.A.

UL. DOLNA WILDA 126, 61-492 POZNAŃ

TEMAT RYSUNKU:

POMOST POZ.2 - PRZEKRÓJ C-C

STADIUM	PROJEKT WYKONAWCZY		
~~BRANŻA~~	KONSTRUKCYJNA		PODPIS
PROJEKTANT	dr inż. arch. Roman Pilch Upr. w spec. archit. bez ograniczeń nr WP-OIA/OKK/UpB/25/2008 i konstr.-budowlanej bez ograniczeń nr WKP/0227/POOK/08		
OPRACOWANIE	mgr inż. Michał Ostrowski		
BRANŻA BUDOWLANA	DATA	SKALA	NR RYS.
	12.2021	1:20	K_11

POZ.1.1 - WYKONAĆ SZT. 2

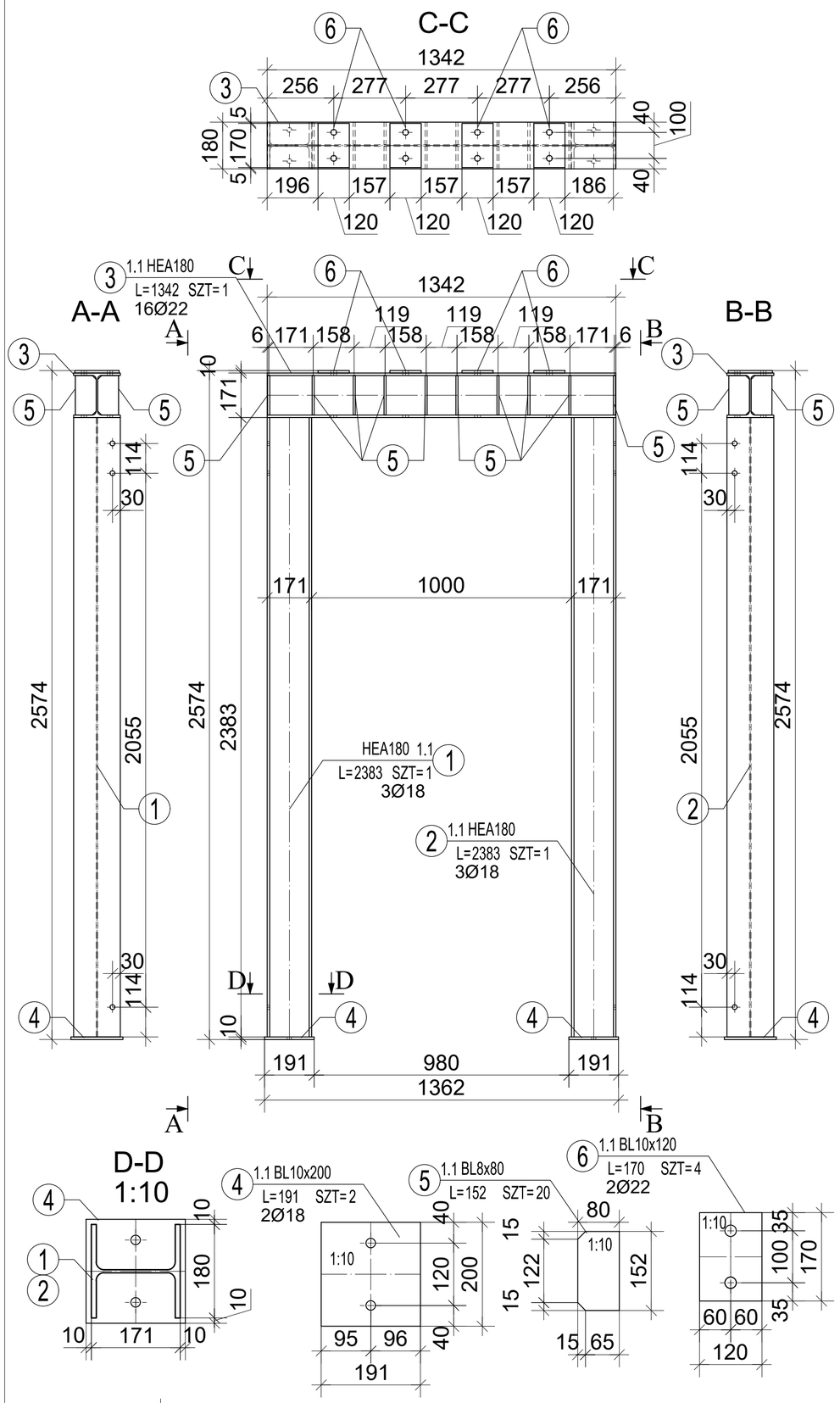

POZ.1.2 - WYKONAĆ SZT. 2

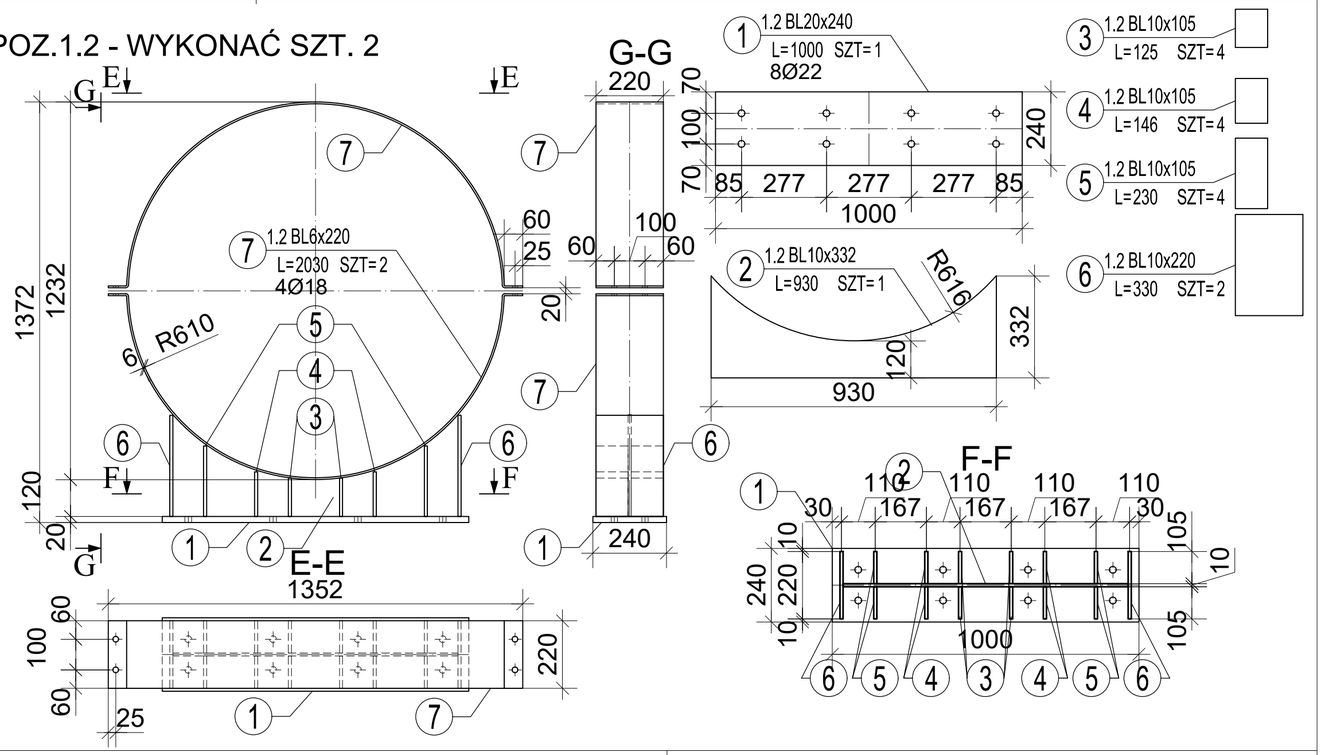

POZ.1.3 - WYKONAĆ SZT. 2

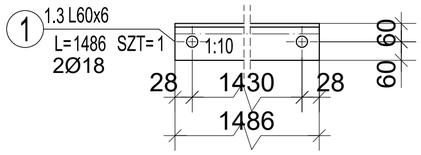

POZ.1.4 - WYKONAĆ SZT. 4

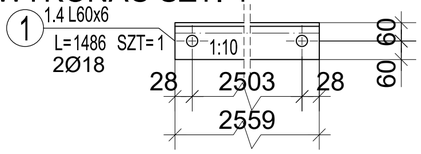

PRZED WYKONYWANIEM PRAC, WYKONAWCA ZOBOWIĄZANY JEST SPRAWDZIĆ WYMIARY W NATURZE, W PRZYPADKU ROZBIEŻNOŚCI W WYMIARACH Z NATURY Z PROJEKTEM, NALEŻY SKONTAKTOWAĆ SIĘ Z PROJEKTANTEM.

ЯPILCH

R PILCH PRACOWNIA PROJEKTOWA
ROMAN PILCH
Siąszyce 67, 62-570 Rychwał
tel. 502 361 865
e-mail: grafitpilch@wp.pl

ul. Gorzelniana 1
62-700 Turek
tel. 506 056 799

ul. Wieniawskiego 5/9
61-712 Poznań
tel. 504 093 382

e-mail: projektowanie.pilch@wp.pl
www.projektowaniepilch.pl

TEMAT, LOKALIZACJA:

LOŚ - zasuwa na rurociągu ścieków do zbiornika retencyjnego

ul. Serbska 3, 61-696 Poznań, działki nr 3, 4/9 (Jedn. ewid. 306401_1 Miasto Poznań, Obręb Winiary 0052

INWESTOR:

AQUANET S.A.

UL. DOLNA WILDA 126, 61-492 POZNAŃ

TEMAT RYSUNKU:

PODPORA - POZ.1.1, 1.2, 1.3, 1.4

STADIUM	PROJEKT WYKONAWCZY		
BRANŻA	KONSTRUKCYJNA		PODPIS
PROJEKTANT	dr inż. arch. Roman Pilch Upr. w spec. archit. bez ograniczeń nr WP-OIA/OKK/UpB/25/2008 i konstr.-budowlanej bez ograniczeń nr WKP/0227/POOK/08		
OPRACOWANIE	mgr inż. Michał Ostrowski		
BRANŻA BUDOWLANA	DATA	SKALA	NR RYS.
	12.2021	1:20	K_12

POZ.2.1 - WYKONAĆ SZT. 2

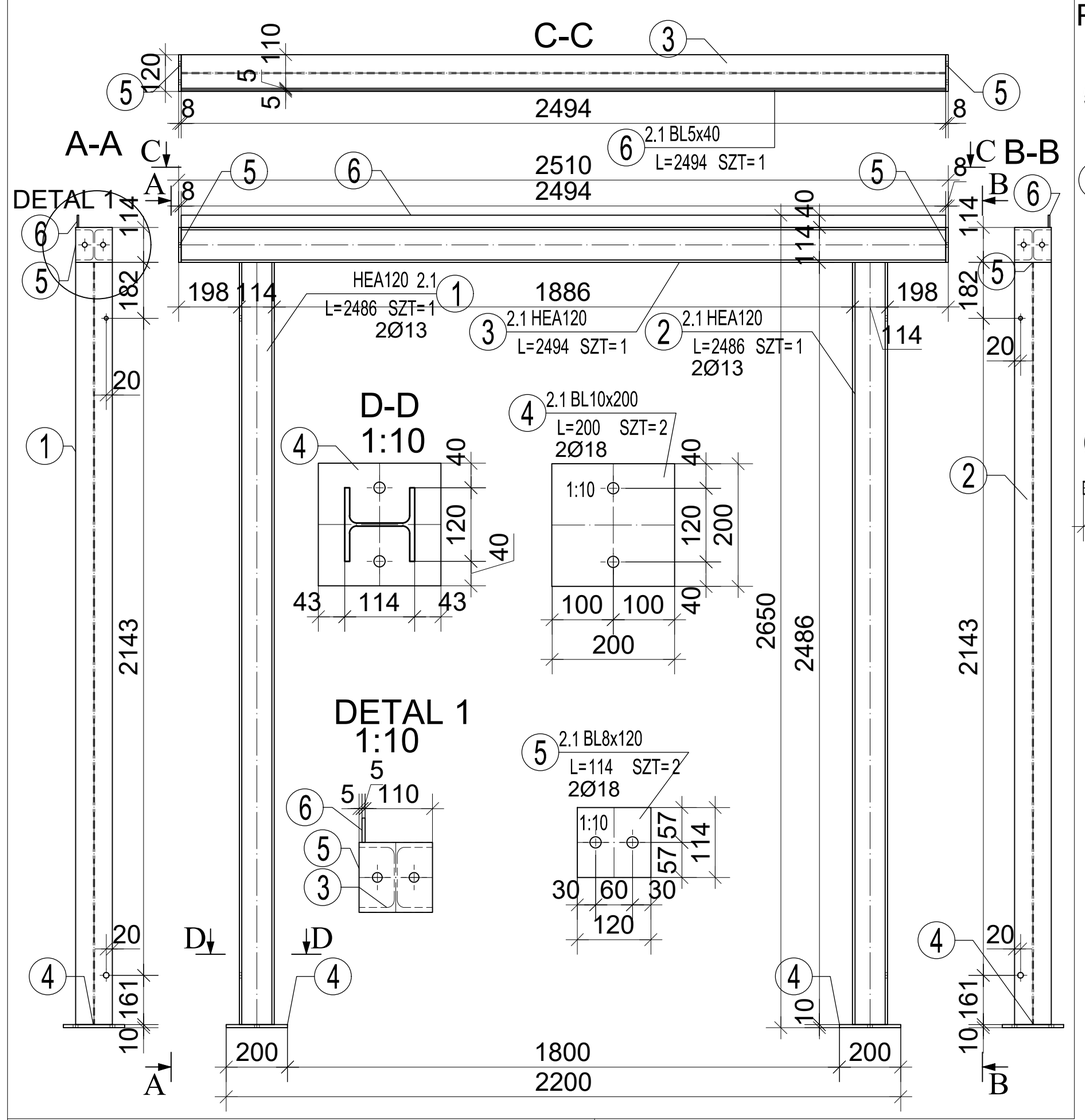

POZ.2.4 - WYKONAĆ SZT. 1

POZ.2.5 - WYKONAĆ SZT.1 JAKO LUSTRZANE ODBICIE POZ.2.4

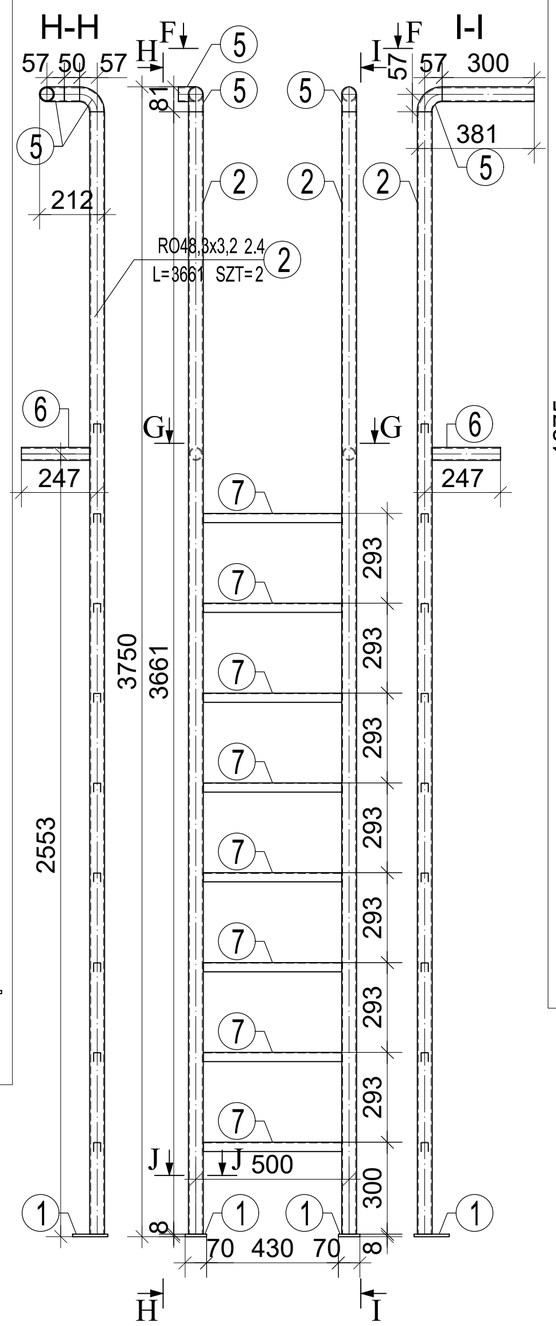

POZ.2.6 - WYKONAĆ SZT. 1

POZ.2.7 - WYKONAĆ SZT.1 JAKO LUSTRZANE ODBICIE POZ.2.6

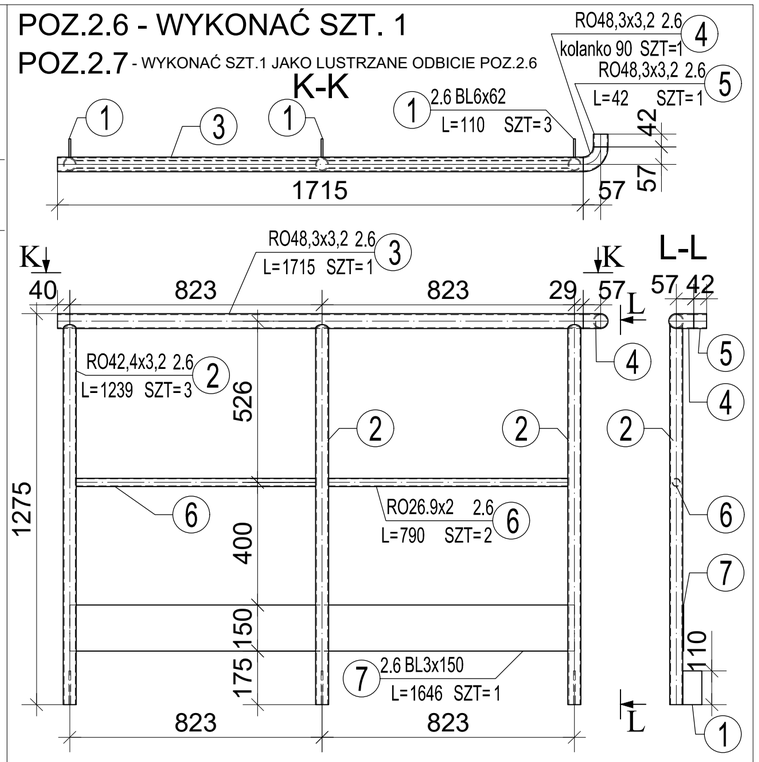

PRZED WYKONYWANIEM PRAC, WYKONAWCA ZOBOWIĄZANY JEST SPRAWDZIĆ WYMIARY W NATURZE, W PRZYPADKU ROZBIEŻNOŚCI W WYMIARACH Z NATURY Z PROJEKTEM, NALEŻY SKONTAKTOWAĆ SIĘ Z PROJEKTANTEM.

POZ.2.2 - WYKONAĆ SZT. 2

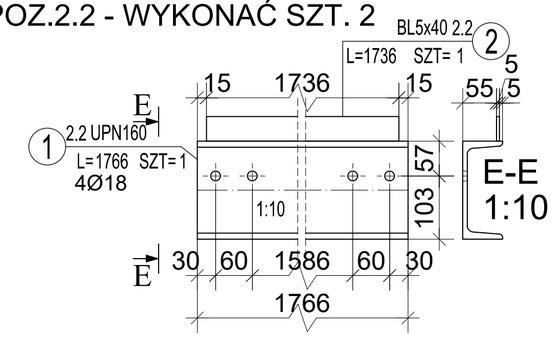

POZ.2.3 - WYKONAĆ SZT. 4

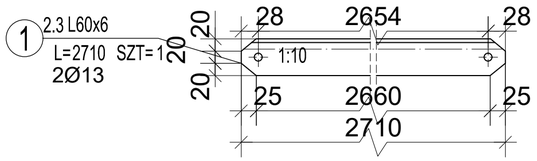

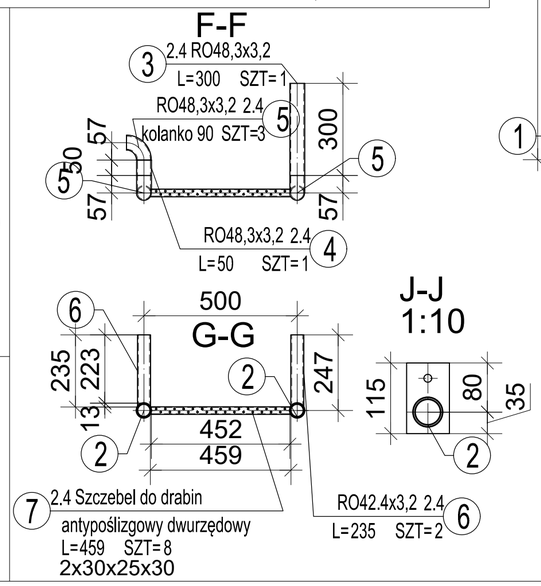

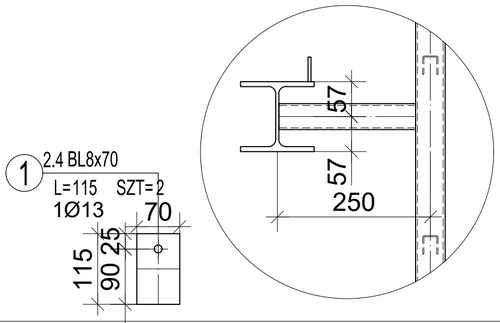

ЯPILCH

R PILCH PRACOWNIA PROJEKTOWA
ROMAN PILCH
Siąszyce 67, 62-570 Rychwał
tel. 502 361 865
e-mail: grafitpilch@wp.pl

ul. Gorzelniana 1
62-700 Turek
tel. 506 056 799

ul. Wieniawskiego 5/9
61-712 Poznań
tel. 504 093 382

e-mail: projektowanie.pilch@wp.pl
www.projektowaniepilch.pl

TEMAT, LOKALIZACJA:

LOŚ - zasuwa na rurociągu ścieków do zbiornika retencyjnego

ul. Serbska 3, 61-696 Poznań, działki nr 3, 4/9 (Jedn. ewid. 306401_1 Miasto Poznań, Obręb Winiary 0052

INWESTOR:

AQUANET S.A.

UL. DOLNA WILDA 126, 61-492 POZNAŃ

TEMAT RYSUNKU:

PODPORA - POZ.2.1, 2.2, 2.3, 2.4, 2.5, 2.6, 2.7

STADIUM	PROJEKT WYKONAWCZY		
BRANŻA	KONSTRUKCYJNA		PODPIS
PROJEKTANT	dr inż. arch. Roman Pilch Upr. w spec. archit. bez ograniczeń nr WP-OIA/OKK/UpB/25/2008 i konstr.-budowlanej bez ograniczeń nr WKP/0227/POOK/08		
OPRACOWANIE	mgr inż. Michał Ostrowski		
BRANŻA BUDOWLANA	DATA	SKALA	NR RYS.
	12.2021	1:20	K_13

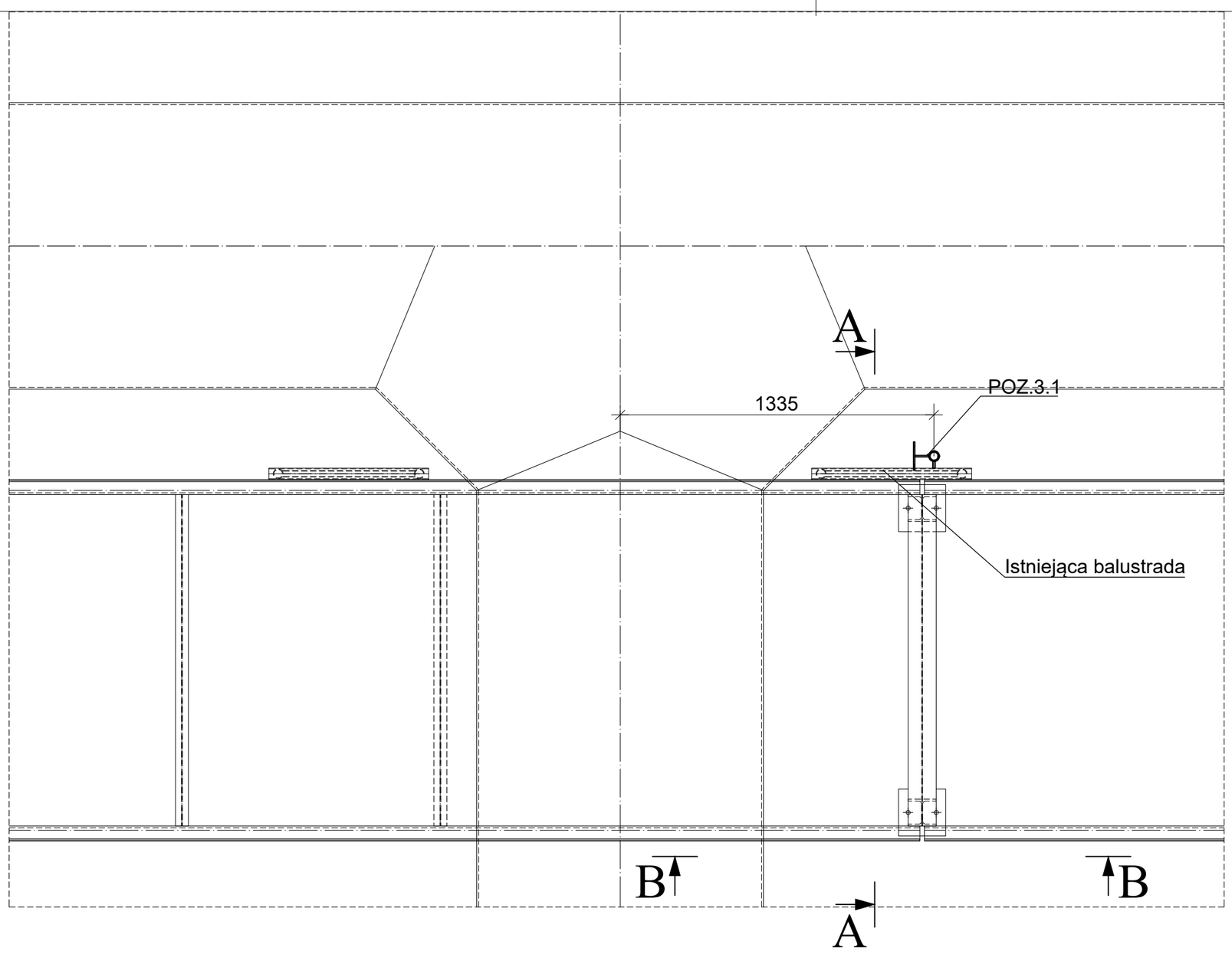

A-A

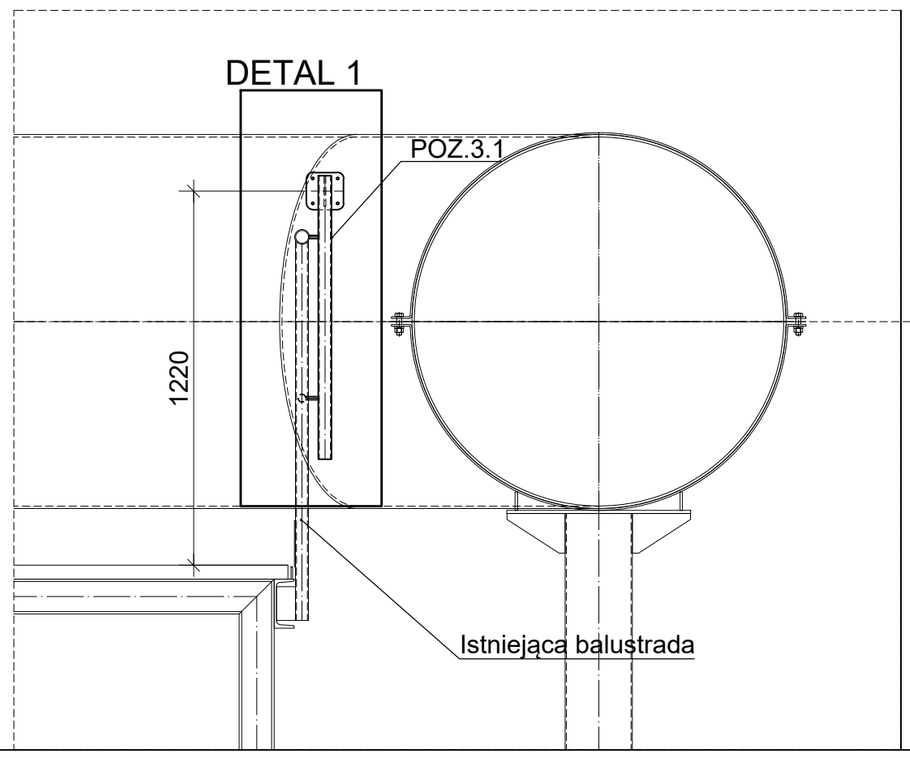

B-B

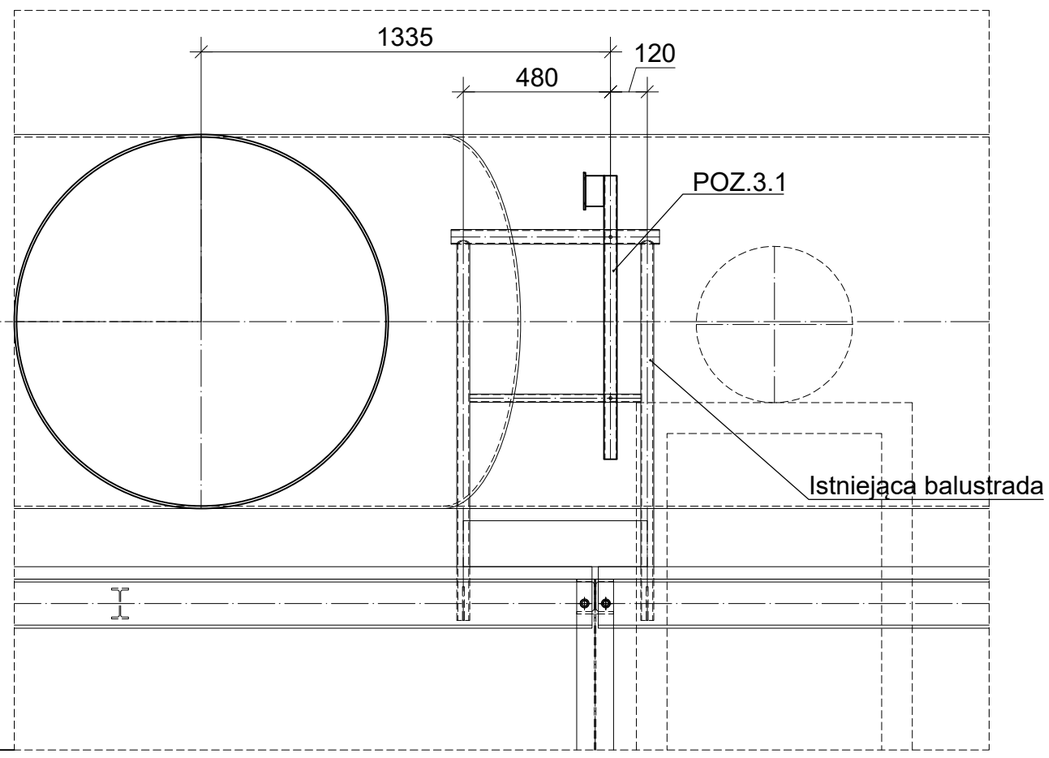

DETAL 1

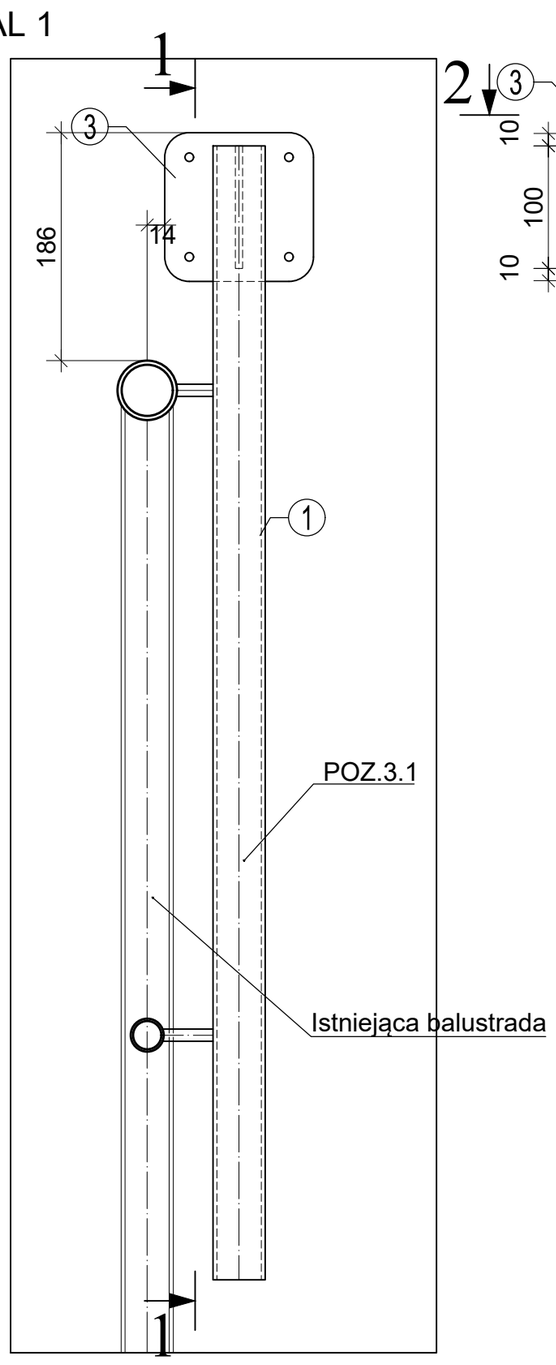

1-1

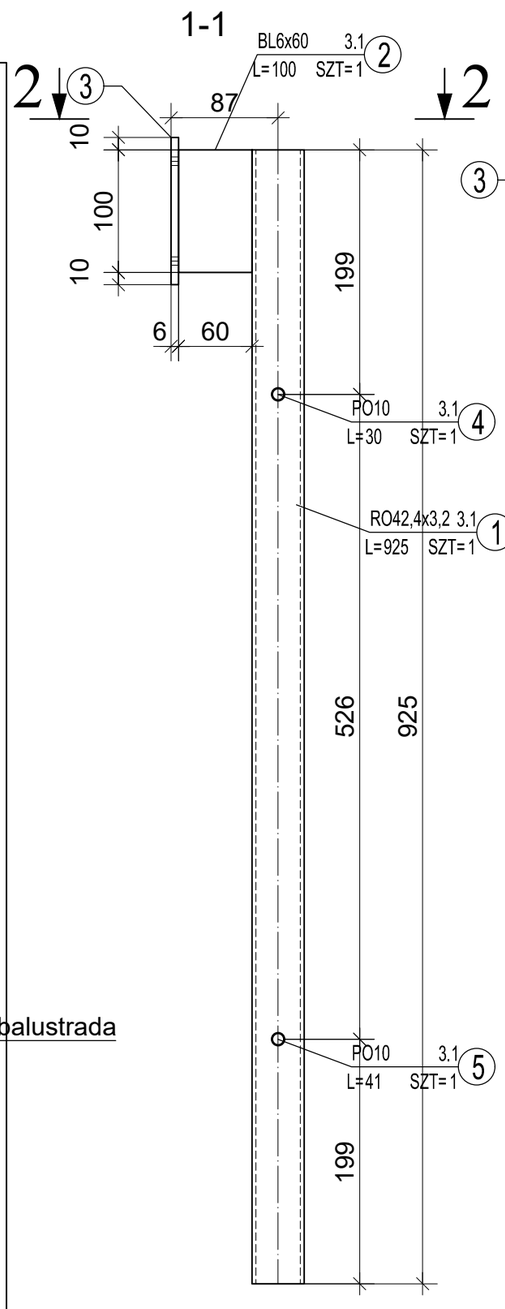

2-2

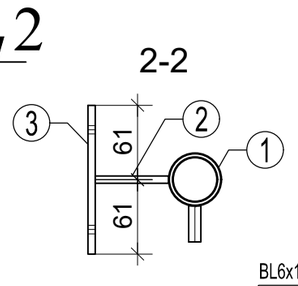

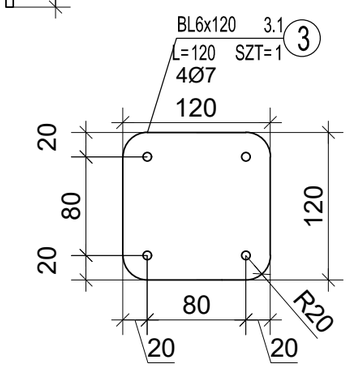

PRZED WYKONYWANIEM PRAC, WYKONAWCA ZOBOWIĄZANY JEST SPRAWDZIĆ WYMIARY W NATURZE, W PRZYPADKU ROZBIEŻNOŚCI W WYMIARACH Z NATURY Z PROJEKTEM, NALEŻY SKONTAKTOWAĆ SIĘ Z PROJEKTANTEM.

ЯPILCH

R PILCH PRACOWNIA PROJEKTOWA
ROMAN PILCH
Siąszyce 67, 62-570 Rychwał
tel. 502 361 865
e-mail: grafitpilch@wp.pl

ul. Gorzelniana 1
62-700 Turek
tel. 506 056 799

ul. Wieniawskiego 5/9
61-712 Poznań
tel. 504 093 382

e-mail: projektowanie.pilch@wp.pl
www.projektowaniepilch.pl

TEMAT, LOKALIZACJA:

LOŚ - zasuwa na rurociągu ścieków do zbiornika retencyjnego

ul. Serbska 3, 61-696 Poznań, działki nr 3, 4/9 (Jedn. ewid. 306401_1 Miasto Poznań, Obręb Winiary 0052

INWESTOR:

AQUANET S.A.

UL. DOLNA WILDA 126, 61-492 POZNAŃ

TEMAT RYSUNKU:

WSPORNIK STEROWNIKA ZASUWY - POZ.3

STADIUM	PROJEKT WYKONAWCZY		
BRANŻA	KONSTRUKCYJNA		PODPIS
PROJEKTANT	dr inż. arch. Roman Pilch Upr. w spec. archit. bez ograniczeń nr WP-OIA/OKK/UpB/25/2008 i konstr.-budowlanej bez ograniczeń nr WKP/0227/POOK/08		
OPRACOWANIE	mgr inż. Michał Ostrowski		
BRANŻA BUDOWLANA	DATA	SKALA	NR RYS.
	12.2021	1:20	K_14

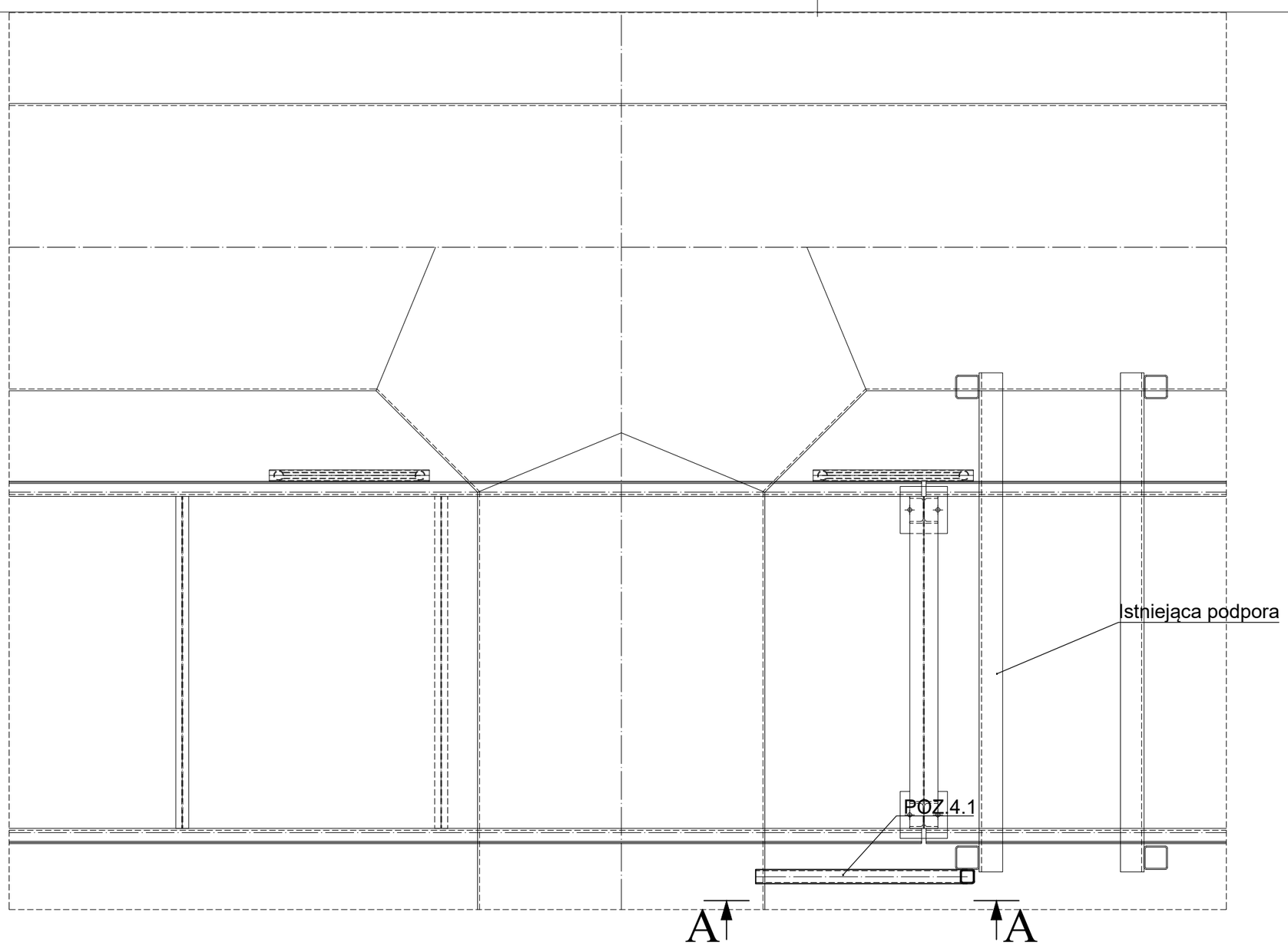

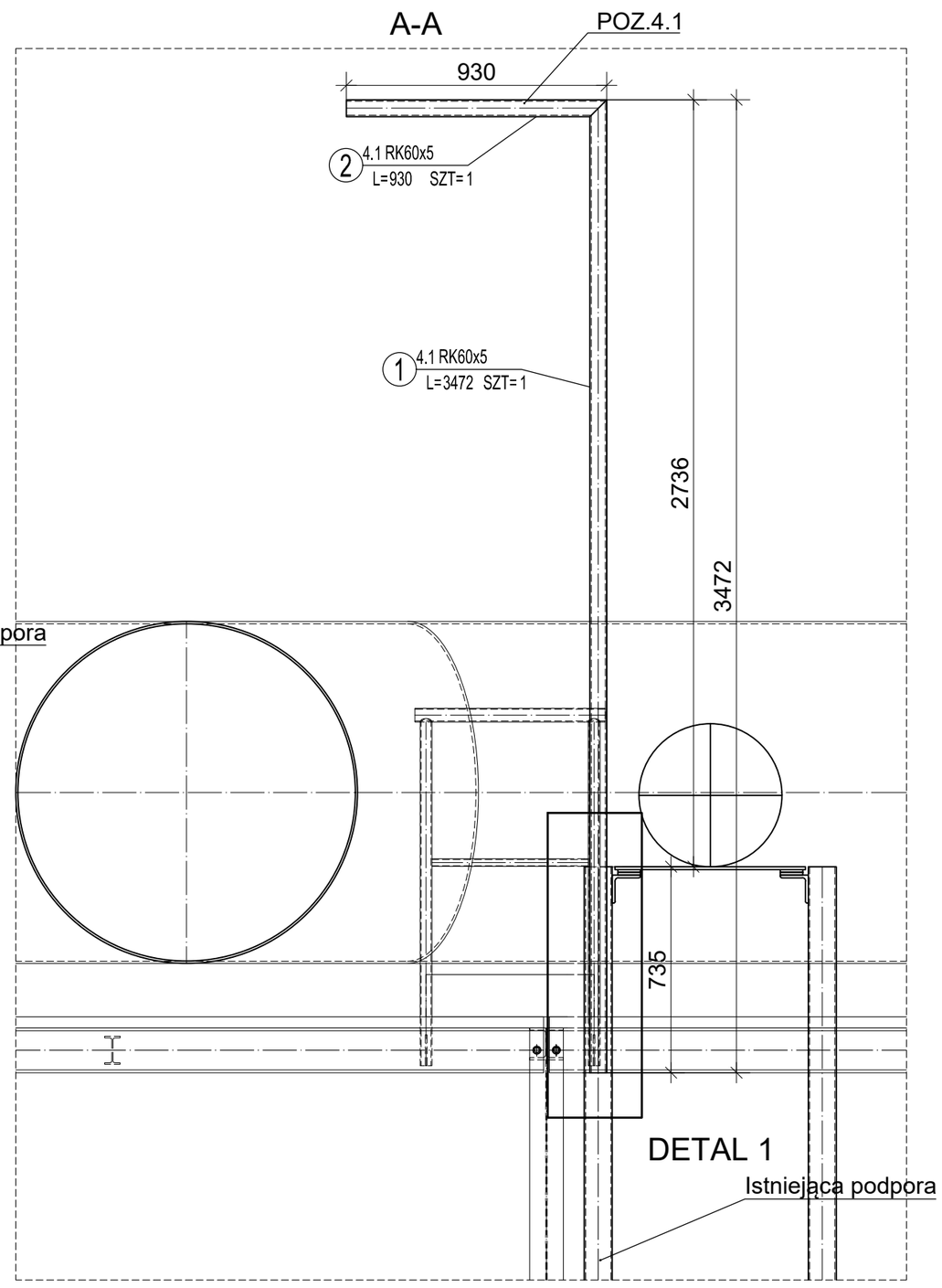

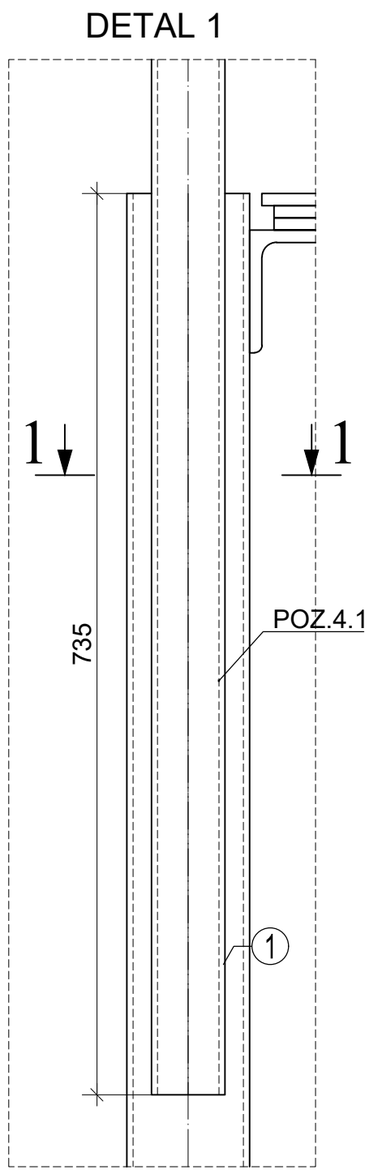

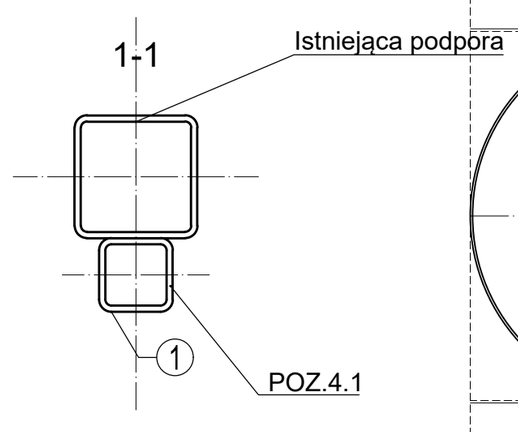

PRZED WYKONYWANIEM PRAC, WYKONAWCA ZOBOWIĄZANY JEST SPRAWDZIĆ WYMIARY W NATURZE, W PRZYPADKU ROZBIEŻNOŚCI W WYMIARACH Z NATURY Z PROJEKTEM, NALEŻY SKONTAKTOWAĆ SIĘ Z PROJEKTANTEM.

ЯPILCH

R PILCH PRACOWNIA PROJEKTOWA
ROMAN PILCH
Siąszyce 67, 62-570 Rychwał
tel. 502 361 865
e-mail: grafitpilch@wp.pl

ul. Gorzelniana 1
62-700 Turek
tel. 506 056 799

ul. Wieniawskiego 5/9
61-712 Poznań
tel. 504 093 382

e-mail: projektowanie.pilch@wp.pl
www.projektowaniepilch.pl

TEMAT, LOKALIZACJA:

LOŚ - zasuwa na rurociągu ścieków do zbiornika retencyjnego

ul. Serbska 3, 61-696 Poznań, działki nr 3, 4/9 (Jedn. ewid. 306401_1 Miasto Poznań, Obręb Winiary 0052

INWESTOR:

AQUANET S.A.

UL. DOLNA WILDA 126, 61-492 POZNAŃ

TEMAT RYSUNKU:

WSPORNIK TORU KABLOWEGO - POZ.4

STADIUM	PROJEKT WYKONAWCZY		
BRANŻA	KONSTRUKCYJNA		PODPIS
PROJEKTANT	dr inż. arch. Roman Pilch Upr. w spec. archit. bez ograniczeń nr WP-OIA/OKK/UpB/25/2008 i konstr.-budowlanej bez ograniczeń nr WKP/0227/POOK/08		
OPRACOWANIE	mgr inż. Michał Ostrowski		
BRANŻA BUDOWLANA	DATA	SKALA	NR RYS.
	12.2021	1:20	K_15